Мощные радиальные вентиляторы с загнутыми вперед лопатками
Радиальные вентиляторы с загнутыми вперед лопатками имеют высокую удельную мощность, ими можно плавно управлять посредством изменения напряжения.

Для технического обслуживания корпус вентилятора можно откинуть
Корпуса вентиляторов серии KVT можно откидывать во время чистки.

Ультракороткая конструкция
Длина конструкции переработанной серии KVT существенно сокращена, благодаря чему экономится место для установки и объём перевозок.

- центробежный вентилятор с загнутыми вперед лопатками
- 100 % управляемый по напряжению
- встроенный термоконтакт
- не требует обслуживания, длительный срок службы шариковых подшипников
- корпус из оцинкованной листовой стали

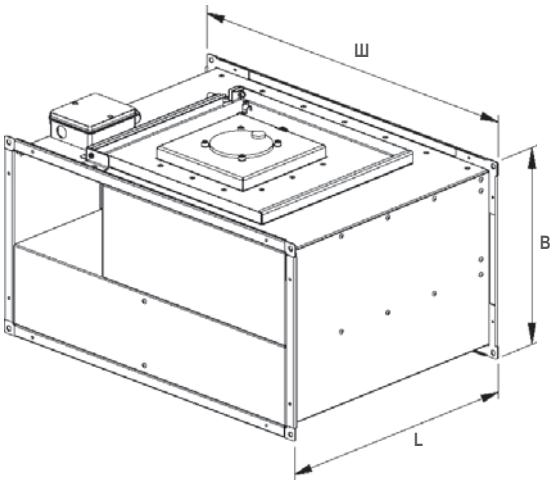

Откидывающийся корпус вентилятора
Для чистки корпус вентилятора можно откинуть.

Тип	ID	U	f	L_{WA2}	L_{WA5}	η_{fa}	η_t	L	Ш	В	Вес	Монтажная схема
		[V]	[Hz]	[dB (A)]	[dB (A)]	[%]	[%]	[мм]	[мм]	[мм]	[кг]	
KVT 3015 E2 10	116239	230V ~	50	57	71	25,4	27,0	275	338	188	8,5	116985
KVT 4020 E4 10	116138	230V ~	50	53	59	21,2	22,1	324	438	238	12,0	116985
KVT 5025 E4 10	116140	230V ~	50	56	69	24,9	26,2	394	538	288	15,6	116984
KVT 5030 E4 10	116142	230V ~	50	60	73	31,4	33,4	562	538	338	18,6	116984
KVT 5030 E6 10	116272	230V ~	50	53	62	22,6	24,0	562	538	338	17,4	116984
KVT 6030 E4 10	116144	230V ~	50	66	73	33,3	35,5	465	638	338	22,8	116984
KVT 6035 E4 10	116146	230V ~	50	66	73	32,6	34,3	465	638	388	23,6	116984
KVT 6035 E6 10	116312	230V ~	50	59	65	28,7	30,3	515	638	388	27,4	116984
KVT 5025 D4 10	116287	400V 3~Y	50	54	63	34,6	34,8	532	538	288	15,5	116986
KVT 5030 D4 10	116275	400V 3~Y	50	56	68	31,2	33,1	562	538	338	18,6	116986
KVT 5030 D6 10	116282	400V 3~Y	50	51	57	23,5	25,0	562	538	338	17,7	116986
KVT 6030 D4 10	116284	400V 3~Y	50	61	71	38,4	40,8	465	638	338	22,5	116986
KVT 6035 D4 10	116280	400V 3~Y	50	61	71	37,6	39,7	465	638	388	23,3	116986
KVT 6035 D4 11	116313	400V 3~Y	50	62	75	39,6	41,6	515	638	388	33,0	116986
KVT 6035 D6 10	116314	400V 3~Y	50	54	65	35,0	36,7	515	638	388	27,5	116986
KVT 7040 D4 10	116148	400V 3~Y	50	71	83	39,7	42,3	590	738	438	50,4	116986
KVT 8050 D4 10	116292	400V 3~Y	50	66	79	40,9	41,0	660	838	538	70,1	116986
KVT 8050 D6 10	116150	400V 3~Y	50	62	72	41,2	43,5	660	838	538	70,1	116986
KVT 10050 D6 10	116152	400V 3~Y	50	64	77	42,2	42,4	735	1038	538	79,8	116986

n/v1,00000nk2 Возможны изменения и неточности в технических характеристиках print 14.04.2009 valid from 01.04.2009 50Hz EUR 1,00000 prelis_2009_ru_br

KVT **прямоугольный канальный вентилятор** с загнутыми вперед лопатками

Индивидуальные аксессуары
см. детали на странице: 132

MTY . . .
электронный регулятор

TEE . . .
5-ступенчатый трансформатор без защиты двигателя

TES . . .
7-ступенчатый трансформатор без защиты двигателя

TEM . . .
5-ступенчатый трансформатор с защитой двигателя

сетевой выключатель

соединительные патрубки
разносторонние

многостворчатый клапан
автоматический

30 / 15 см	40 / 20 см	50 / 25 см	50 / 30 см	60 / 30 см	
KVT 3015 E2 10 ID 116239 230V ~/50Hz 40 °C 605 m³/h 240 W 1,1 A 71/75/57 db(A) **MTY 2** ID 103424 **TEE 015** ID 115893 **TES 145** ID 111858	**KVT 4020 E4 10** ID 116138 230V ~/50Hz 50 °C 930 m³/h 180 W 0,8 A 59/64/53 db(A) **MTY 1** ID 103428 **TEE 015** ID 115893 **TES 145** ID 111858	**KVT 5025 E4 10** ID 116140 230V ~/50Hz 40 °C 1820 m³/h 520 W 2,5 A 69/68/56 db(A) **TES 035** ID 103954 **TEM 035** ID 103502	**KVT 5030 E4 10** ID 116142 230V ~/50Hz 45 °C 2090 m³/h 700 W 3,6 A 73/-/60 db(A) **TES 050** ID 103955 **TEM 050** ID 103519	**KVT 6030 E4 10** ID 116144 230V ~/50Hz 50 °C 2700 m³/h 990 W 4,7 A 73/76/66 db(A) **TES 050** ID 103955 **TEM 050** ID 103519	MKUT.
			KVT 5030 E6 10 ID 116272 230V ~/50Hz 75 °C 1610 m³/h 260 W 1,2 A 62/68/53 db(A) **TES 145** ID 111858 **TEM 035** ID 103502		MKUT.
GS 01 ID 102787	**GS 01** ID 102787	**GS 01** ID 102787	**GS 01** ID 102787	**GS 01** ID 102787	MYSR.
VS 3015 ID 102801	**VS 4020** ID 102802	**VS 5025** ID 102804	**VS 5030** ID 102805	**VS 6030** ID 102806	MYMKF.
VKK 3015 ID 103897	**VKK 4020** ID 103896	**VKK 5025** ID 103894	**VKK 5030** ID 103893	**VKK 6030** ID 103895	MYMKV.

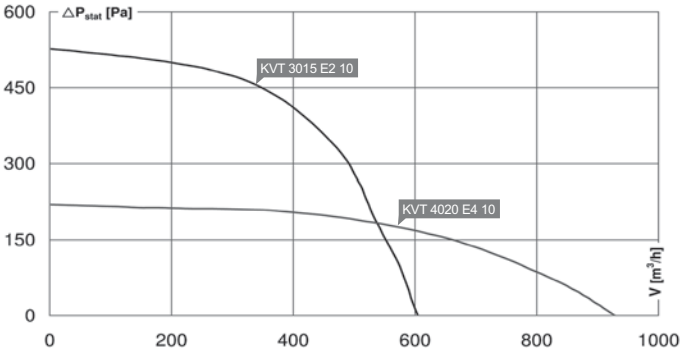

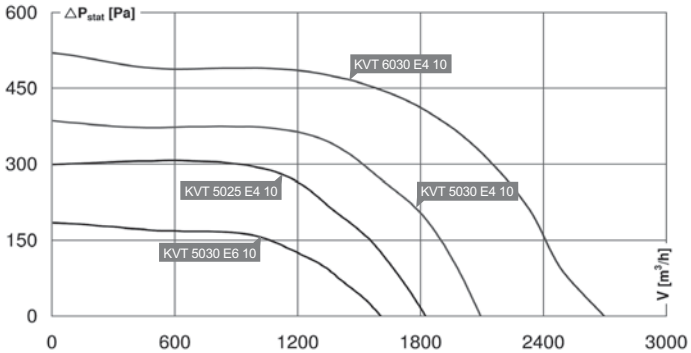

Тел +49 7930 9211-300 Факс +49 7930 9211-166
n/v1,00000nk2 Возможны изменения и неточности в технических характеристиках print 14.04.2009 valid from 01.04.2009 50Hz EUR 1,00000 prelis_2009_ru_br

	60 / 35 см		50 / 25 см	50 / 30 см	60 / 30 см
MKUT.	**KVT 6035 E4 10** ID 116146 230V ~/50Hz 40 °C 2700 m³/h 1.020 W 4,9 A 73/76/66 db(A) **TES 075** ID 103957 **TEM 075** ID 103507		**KVT 5025 D4 10** ID 116287 400V 3~Y/50Hz 60 °C 1910 m³/h 500 W 1,0 A 63/68/54 db(A) **TDS 025** ID 113663 **TDM 025** ID 107628	**KVT 5030 D4 10** ID 116275 400V 3~Y/50Hz 40 °C 2350 m³/h 820 W 1,5 A 68/74/56 db(A) **TDS 025** ID 113663 **TDM 025** ID 107628	**KVT 6030 D4 10** ID 116284 1* 400V 3~Y/50Hz 40 °C 2480 m³/h 910 W 1,9 A 71/74/61 db(A) **TDS 025** ID 113663 **TDM 025** ID 107628
MKUT.	**KVT 6035 E6 10** ID 116312 230V ~/50Hz 70 °C 2985 m³/h 690 W 3,4 A 65/70/59 db(A) **TES 050** ID 103955 **TEM 050** ID 103519			**KVT 5030 D6 10** ID 116282 400V 3~Y/50Hz 45 °C 1830 m³/h 350 W 0,9 A 57/61/51 db(A) **TDS 025** ID 113663 **TDM 025** ID 107628	
MYSR.	**GS 01** ID 102787		**GS 01** ID 102787	**GS 01** ID 102787	**GS 01** ID 102787
MYMKF.	**VS 6035** ID 102808		**VS 5025** ID 102804	**VS 5030** ID 102805	**VS 6030** ID 102806
MYMKV.	**VKK 6035** ID 103892		**VKK 5025** ID 103894	**VKK 5030** ID 103893	**VKK 6030** ID 103895

Индивидуальные аксессуары
см. детали на странице: 132

TES . . .
7-ступенчатый трансформатор без защиты двигателя

TEM . . .
5-ступенчатый трансформатор с защитой двигателя

TDS . . .
7-ступенчатый трансформатор без защиты двигателя, для V-соединения (щит автоматики)

TDM . . .
5-ступенчатый трансформатор с защитой двигателя

сетевой выключатель

соединительные патрубки
разносторонние

многостворчатый клапан
автоматический

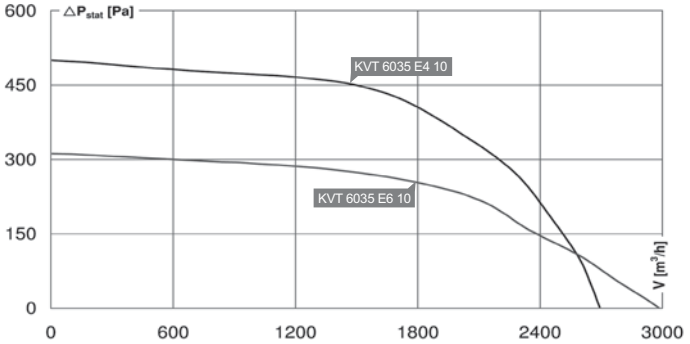

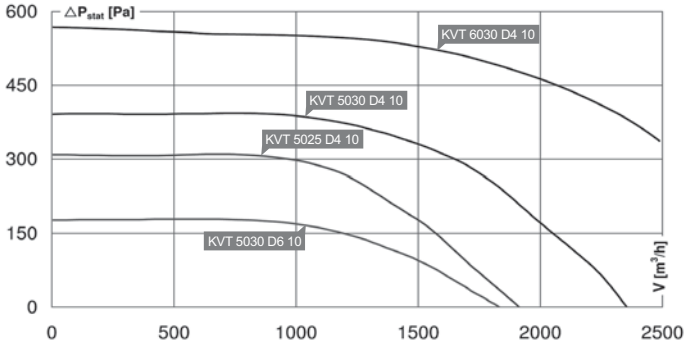

1* Минимальное противодавление 340 Па

n/v1,00000nk2 Возможны изменения и неточности в технических характеристиках print 14.04.2009 valid from 01.04.2009 50Hz EUR 1,00000 prelis_2009_ru_br

KVT **прямоугольный канальный вентилятор** с загнутыми вперед лопатками

Индивидуальные аксессуары
см. детали на странице: 132

TDS . . .
7-ступенчатый трансформатор без защиты двигателя, для V-соединения (щит автоматики)

TDM . . .
5-ступенчатый трансформатор с защитой двигателя

60 / 35 см	60 / 35 см	70 / 40 см	80 / 50 см	100 / 50 см	
KVT 6035 D4 10 ID 116280 1* 400V 3~Y/50Hz 40 °C 2800 m³/h 1.000 W 2,0 A 71/74/61 db(A) **TDS 025** ID 113663 **TDM 025** ID 107628	**KVT 6035 D6 10** ID 116314 400V 3~Y/50Hz 80 °C 3220 m³/h 720 W 1,7 A 65/69/54 db(A) **TDS 025** ID 113663 **TDM 025** ID 107628	**KVT 7040 D4 10** ID 116148 400V 3~Y/50Hz 50 °C 6720 m³/h 4.070 W 7,4 A 83/87/71 db(A) **TDS 080** ID 113668 **TDM 080** ID 111558	**KVT 8050 D4 10** ID 116292 2* 400V 3~Y/50Hz 45 °C 7130 m³/h 4.860 W 9,6 A 79/-/66 db(A) **TDS 110** ID 113670 **TDM 110** ID 111559	**KVT 10050 D6 10** ID 116152 400V 3~Y/50Hz 60 °C 9640 m³/h 3.800 W 7,7 A 77/80/64 db(A) **TDS 080** ID 113668 **TDM 080** ID 111558	MKUT.
KVT 6035 D4 11 ID 116313 400V 3~Y/50Hz 45 °C 4350 m³/h 2.070 W 4,0 A 75/80/62 db(A) **TDS 060** ID 113667 **TDM 060** ID 111557			**KVT 8050 D6 10** ID 116150 400V 3~Y/50Hz 80 °C 6720 m³/h 2.280 W 4,7 A 72/75/62 db(A) **TDS 060** ID 113667 **TDM 060** ID 111557		MKUT.

сетевой выключатель

соединительные патрубки
разносторонние

многостворчатый клапан
автоматический

GS 01 ID 102787	**GS 01** ID 102787	**GS 03** ID 107633	**GS 03** ID 107633	**GS 03** ID 107633	MYSR.
VS 6035 ID 102808	**VS 6035** ID 102808	**VS 7040** ID 103951	**VS 8050** ID 103953	**VS 10050** ID 103956	MYMKF.
VKK 6035 ID 103892	**VKK 6035** ID 103892	**VKK 7040** ID 103944	**VKK 8050** ID 103945	**VKK 10050** ID 103946	MYMKV.

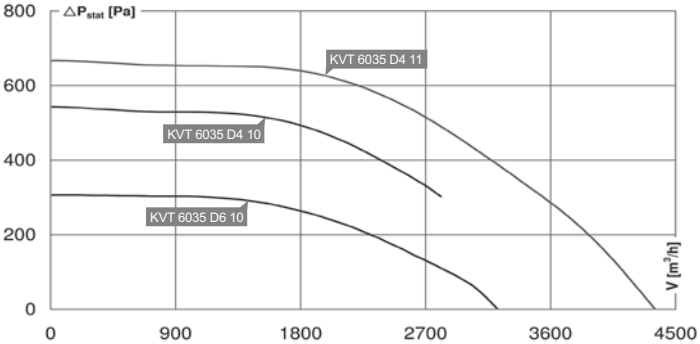

1* Минимальное противодавление 300 Па

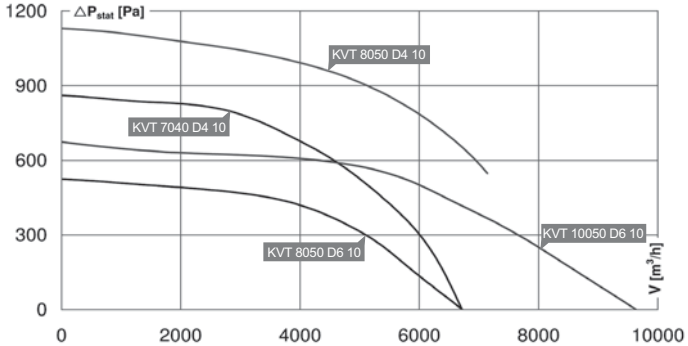

2* Минимальное противодавление 540 Па

Тел +49 7930 9211-300 Факс +49 7930 9211-166

n/v1,00000nk2 Возможны изменения и неточности в технических характеристиках print 14.04.2009 valid from 01.04.2009 50Hz EUR 1,00000 prelis_2009_ru_br

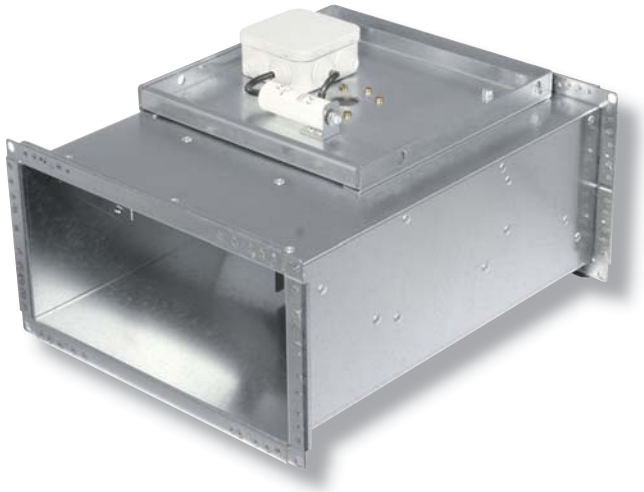

Мощные радиальные вентиляторы с загнутыми назад лопатками
Радиальные вентиляторы с загнутыми назад лопатками имеют очень высокий КПД и могут плавно управляться по напряжению.

Для технического обслуживания корпус вентилятора можно откинуть
Корпуса вентиляторов серии KVR можно откидывать во время чистки.

- центробежные вентиляторы с загнутыми назад лопатками
- 100 % управляемый по напряжению
- встроенный термоконтакт
- не требует обслуживания, длительный срок службы шариковых подшипников
- корпус из оцинкованной листовой стали

Нормированные установочные размеры
Профиль фланца 20 мм.

Откидывающийся корпус вентилятора
Для чистки корпус вентилятора можно откинуть.

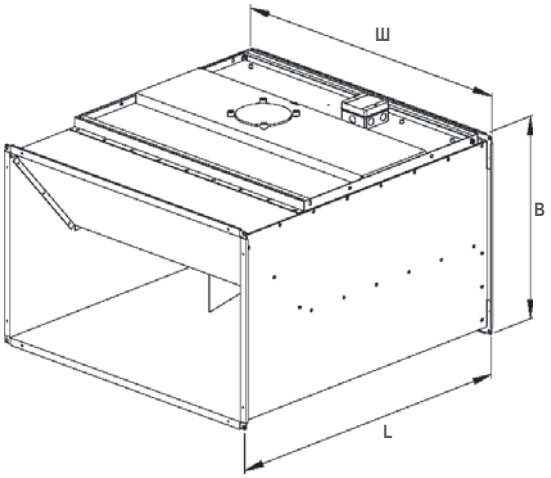

Тип	ID	U	f	L_{WA2}	L_{WA5}	η_{fa}	η_t	L	Ш	B	Вес	Монтажная схема
		[V]	[Hz]	[dB (A)]	[dB (A)]	[%]	[%]	[мм]	[mm]	[mm]	[кг]	
KVR 3015 E2 01	108981	230V ~	50	66	66	21,6	22,2	402	338	219	7,1	116985
KVR 4020 E2 01	109367	230V ~	50	60	73	31,0	31,8	502	438	266	11,9	116985
KVR 5025 E2 01	109033	230V ~	50	59	73	27,6	28,9	532	538	319	15,7	116985
KVR 6035 E4 01	110238	230V ~	50	-	-	40,0	40,3	717	638	437	24,5	116984
KVR 6035 D4 01	110242	400V 3~	50	-	-	45,3	45,8	717	638	426	28,8	117140
KVR 7040 D4 01	110249	400V 3~	50	-	-	45,9	46,5	787	737	476	46,0	117140
KVR 8050 D4 01	110277	400V 3~	50	-	-	48,9	49,3	881	837	575	65,7	117140
KVR 10050 D4 01	110309	400V 3~	50	-	-	51,8	52,2	981	1037	575	84,5	117140

n/v1,00000nk2 Возможны изменения и неточности в технических характеристиках print 14.04.2009 valid from 01.04.2009 50Hz EUR 1,00000 prelis_2009_ru_br

KVR **прямоугольный канальный вентилятор** с загнутыми назад лопатками

Индивидуальные аксессуары
см. детали на странице: 132

30 / 15 см	40 / 20 см	50 / 25 см	60 / 35 см		
KVR 3015 E2 01 ID 108981 230V ~/50Hz 80 °C 480 m³/h 65 W 0,3 A 66/69/66 db(A)	**KVR 4020 E2 01** ID 109367 230V ~/50Hz 55 °C 1260 m³/h 200 W 0,9 A 73/77/60 db(A)	**KVR 5025 E2 01** ID 109033 230V ~/50Hz 50 °C 1740 m³/h 290 W 1,4 A 73/77/59 db(A)	**KVR 6035 E4 01** ID 110238 230V ~/50Hz 60 °C 2880 m³/h 290 W 1,4 A		MKUR.

электронный регулятор	**MTY 1** ID 103428	**MTY 1** ID 103428	**MTY 2** ID 103424	**MTY 2** ID 103424		MYSE.
5-ступенчатый трансформатор без защиты двигателя	**TEE 015** ID 115893	**TEE 015** ID 115893	**TEE 015** ID 115893	**TEE 015** ID 115893		MYSS.
7-ступенчатый трансформатор без защиты двигателя	**TES 145** ID 111858	**TES 145** ID 111858	**TES 145** ID 111858	**TES 145** ID 111858		MYSO.
сетевой выключатель	**GS 01** ID 102787	**GS 01** ID 102787	**GS 01** ID 102787	**GS 01** ID 102787		MYSR.
соединительные патрубки разносторонние	**VS 3015** ID 102801	**VS 4020** ID 102802	**VS 5025** ID 102804	**VS 6035** ID 102808		MYMKF.
многостворчатый клапан автоматический	**VKK 3015** ID 103897	**VKK 4020** ID 103896	**VKK 5025** ID 103894	**VKK 6035** ID 103892		MYMKV.

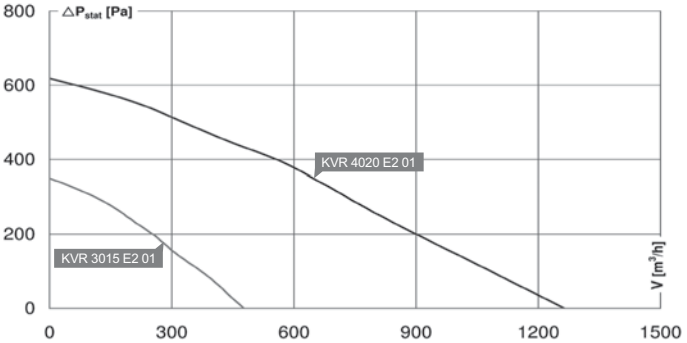

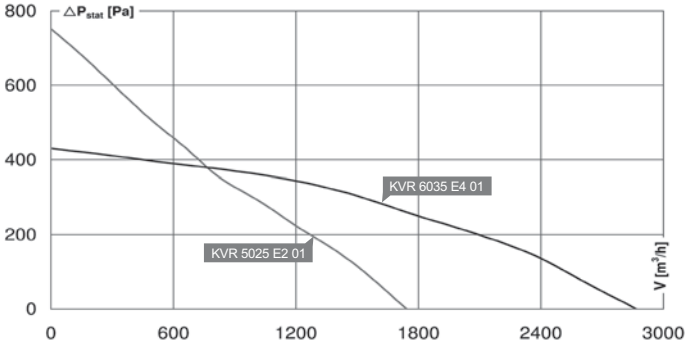

Тел +49 7930 9211-300 Факс +49 7930 9211-166
n/v1,00000nk2 Возможны изменения и неточности в технических характеристиках print 14.04.2009 valid from 01.04.2009 50Hz EUR 1,00000 prelis_2009_ru_br

	60 / 35 см	70 / 40 см	80 / 50 см	100 / 50 см	
MKUR.	**KVR 6035 D4 01** ID 110242 400V 3~D/50Hz 60 °C 3870 m³/h 510 W 1,3 A	**KVR 7040 D4 01** ID 110249 400V 3~/50Hz 40 °C 5640 m³/h 880 W 1,9 A	**KVR 8050 D4 01** ID 110277 400V 3~/50Hz 55 °C 8100 m³/h 1.600 W 3,8 A	**KVR 10050 D4 01** ID 110309 400V 3~/50Hz 50 °C 10090 m³/h 2.080 W 4,8 A	

Индивидуальные аксессуары
см. детали на странице: 132

MYSO.	**TDS 025** ID 113663	**TDS 025** ID 113663	**TDS 040** ID 113666	**TDS 060** ID 113667	
MYSM.	**TDM 025** ID 107628	**TDM 025** ID 107628	**TDM 040** ID 111556	**TDM 060** ID 111557	
MYSR.	**GS 03** ID 107633	**GS 03** ID 107633	**GS 03** ID 107633	**GS 03** ID 107633	
MYMKF.	**VS 6035** ID 102808	**VS 7040** ID 103951	**VS 8050** ID 103953	**VS 10050** ID 103956	
MYMKV.	**VKK 6035** ID 103892	**VKK 7040** ID 103944	**VKK 8050** ID 103945	**VKK 10050** ID 103946	

7-ступенчатый трансформатор
без защиты двигателя, для V-соединения (щит автоматики)

5-ступенчатый трансформатор
с защитой двигателя

сетевой выключатель

соединительные патрубки
разносторонние

многостворчатый клапан
автоматический

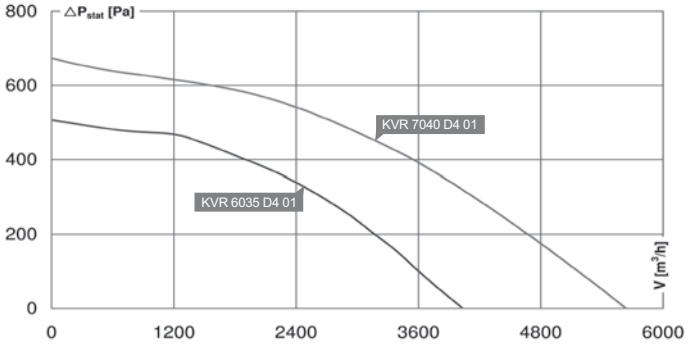

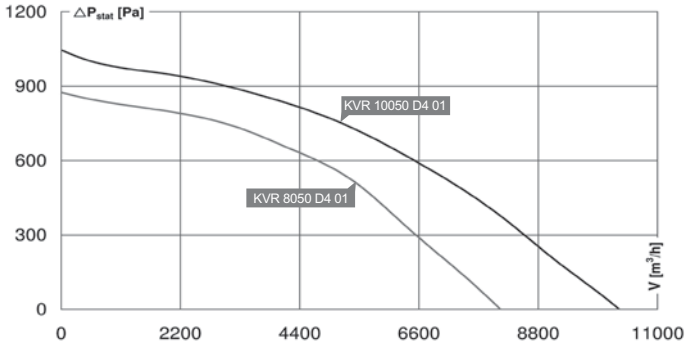

n/v1,00000nk2 Возможны изменения и неточности в технических характеристиках print 14.04.2009 valid from 01.04.2009 50Hz EUR 1,00000 prelis_2009_ru_br

Полностью изолированный блок вентилятора
В изделиях этой серии со всех сторон используется высококачественная звукопоглощающая минеральная изоляция, обеспечивающая максимальное снижение уровня шума.

Высококачественный минеральный изоляционный материал
Используемый изоляционный материал из минеральной ваты имеет высокую объёмную плотность, равную 88 кг/м³, благодаря чему хорошо поглощаются даже низкие частоты. Покрытая некручёной стеклонитью поверхность задерживает скорость потока до 36 м/с в месте выхода волокон. Изоляция соответствует классу A2 пожарной безопасности.

Откидывающийся корпус вентилятора
Корпуса радиальных вентиляторов с загнутыми назад лопатками можно открывать в целях технического обслуживания. Радиальные вентиляторы с загнутыми назад лопатками имеют КПД несколько выше, чем радиальные вентиляторы с загнутыми вперед лопатками, и защищены от загрязнения.

- центробежные вентиляторы с загнутыми назад лопатками
- 100 % управляемый по напряжению
- встроенный термоконтакт
- не требует обслуживания, длительный срок службы шариковых подшипников
- корпус из оцинкованной листовой стали

Нормированные установочные размеры
Профиль фланца 20 мм.

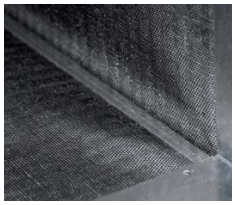

Изоляция закреплена на раме
Изоляция закреплена со всех сторон на раме.

Откидывающийся корпус вентилятора
Для чистки корпус вентилятора можно откинуть.

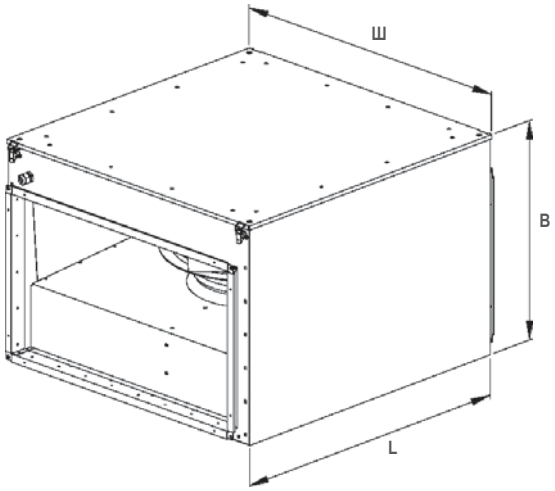

Тип	ID	U	f	L_{WA2}	L_{WA5}	η_{fa}	η_t	L	Ш	B	Вес	Монтажная схема
		[V]	[Hz]	[dB (A)]	[dB (A)]	[%]	[%]	[мм]	[мм]	[мм]	[кг]	
KVRI 5025 E2 13	116970	230V ~	50	-	-	27,1	27,4	516	542	386	23,4	116985
KVRI 6035 D4 10	114899	400V 3~D	50	56	70	41,0	41,3	656	682	491	46,8	117140
KVRI 7040 D4 01	104910	400V 3~D	50	60	71	40,8	41,2	799	783	547	66,8	117140
KVRI 8050 D4 01	104908	400V 3~D	50	63	79	40,2	42,3	820	883	656	87,6	117140
KVRI 10050 D4 01	104905	400V 3~D	50	77	64	54,9	57,7	920	1083	656	109,2	117140

	50 / 25 см	60 / 35 см	70 / 40 см	80 / 50 см	100 / 50 см
MKI.	**KVRI 5025 E2 13** ID 116970 230V ~/50Hz 60 °C 1695 m³/h 290 W 1,3 A **MTY 2** ID 103424 **TEE 015** ID 115893 **TES 145** ID 111858	**KVRI 6035 D4 10** ID 114899 400V 3~D/50Hz 60 °C 3660 m³/h 500 W 1,2 A 70/77/56 db(A) **TDS 025** ID 113663 **TDM 025** ID 107628	**KVRI 7040 D4 01** ID 104910 400V 3~D/50Hz 40 °C 5320 m³/h 750 W 1,6 A 71/80/60 db(A) **TDS 025** ID 113663 **TDM 025** ID 107628	**KVRI 8050 D4 01** ID 104908 400V 3~D/50Hz 55 °C 8280 m³/h 1.800 W 3,9 A 79/88/63 db(A) **TDS 060** ID 113667 **TDM 060** ID 111557	**KVRI 10050 D4 01** ID 104905 400V 3~D/50Hz 50 °C 10220 m³/h 2.010 W 4,8 A 77/88/64 db(A) **TDS 060** ID 113667 **TDM 060** ID 111557

Индивидуальные аксессуары
см. детали на странице: 132

MTY . . .
электронный регулятор

TEE . . .
5-ступенчатый трансформатор
без защиты двигателя

TES . . .
7-ступенчатый трансформатор
без защиты двигателя

MYSR.	**GS 01** ID 102787	**GS 03** ID 107633	**GS 03** ID 107633	**GS 03** ID 107633	**GS 03** ID 107633
MYMKF.	**VS 5025** ID 102804	**VS 6035** ID 102808	**VS 7040** ID 103951	**VS 8050** ID 103953	**VS 10050** ID 103956
MYMKV.	**VKK 5025** ID 103894	**VKK 6035** ID 103892	**VKK 7040** ID 103944	**VKK 8050** ID 103945	**VKK 10050** ID 103946

сетевой выключатель

соединительные патрубки
разносторонние

многостворчатый клапан
автоматический

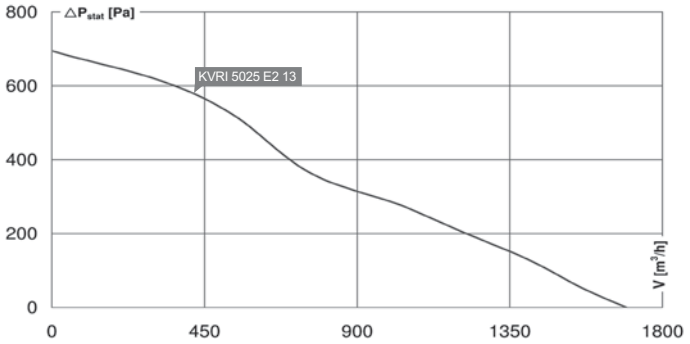

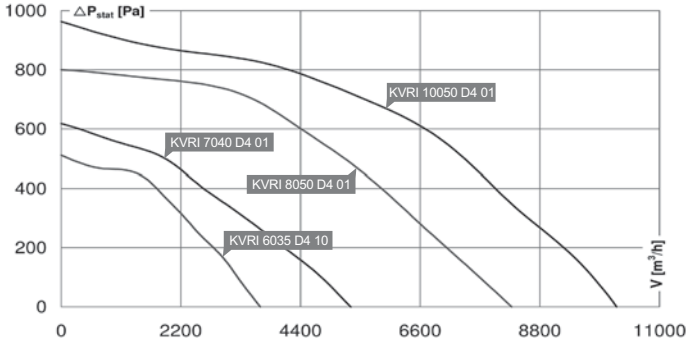

n/v1,00000nk2 Возможны изменения и неточности в технических характеристиках print 14.04.2009 valid from 01.04.2009 50Hz EUR 1,00000 prelis_2009_ru_br