Электрические нагреватели для круглых каналов серии EHC LUXE

Нагреватели серии EHC LUXE предназначены для подогрева воздуха в системах приточной вентиляции и воздушного отопления жилых, общественных и производственных помощений.

Корпус воздухонагревателей выполнен из листовой стали с покрытием из алюцинка или цинка, а нагревательные элементы — из нержавеющей стали.

Перед установкой в воздухонагреватель каждый нагревательный элемент проходит заводские испытания. При этом испытывается также электрическая изоляция нагревательного элемента.

Все воздухонагреватели серии EHC LUXE оснащены двухступенчатой защитой от перегрева. Реле первой ступени (с автоматическим возвратом в исходное положение) срабатывает, когда температура воздуха на выходе из воздухонагревателя достигает 50 °С. Реле второй ступени (с ручным возвратом в исходное положение нажатием кнопки, расположенной на корпусе воздухонагревателя) срабатывает, когда температура воздуха на выходе из воздухонагревателя достигает 100 °С.

Воздухонагреватели серии EHC LUXE не оснащены встроенным регулятором температуры воздуха, но могут работать с внешним электронным регулятором температуры серии TC.

Электрические нагревателидля круглых каналов серии EHC LUXE

- Нагрев осуществляется ТЭНами, выполненными из высококачественной нержавеющей стали
- Корпус нагревателей изготовлен из листовой стали с покрытием из алюцинка
- Все нагреватели имеют одну ступень нагрева

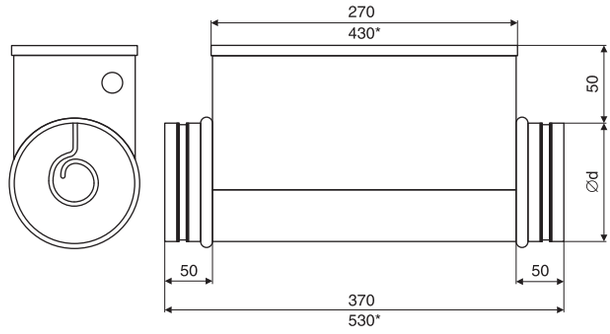

* Для воздухонагревателя мощностью 12 кВт.

Модель	Диаметр канала, мм	Минимальный расход воздуха, м³/ч	Напряжение, ф.~В (50 Гц)	Потребляемая мощность, кВт	Рабочий ток, А	Схема электрических соединений	Вес, кг
EHC 100	100	40	1~230	0,3/0,6	1,4/2,8	1	2/2,1
EHC 125	125	70	1~230	1,2/1,8	5,5/8,2	1	2,7/2,7
EHC 160	160	110	1~230	1,2/2,4/3,0	5,5/10,9/13,7	1	2,9/3,6/3,3
			2~400	3,0/5,0	7,9/13,2	2	3,3/4
			3~400	6,0	8,7	3	4,3
EHC 200	200	170	1~230	2,4/3,0	10,9/13,7	1	4,2/3,9
			2~400	5,0/6,0	13,2/15,8	2	4,6/5,0
			3~400	6,0	8,7	3	5
EHC 250	250	270	1~230	3,0	13,7	1	7,0
			2~400	6,0	15,8	2	7,3
			3~400	6,0/9,0/12,0	8,7/13,0/17,3	3	7,3/8,9/9,9
EHC 315	315	415	1~230	3,0	13,7	1	10,5
			2~400	6,0	15,8	2	9,2
			3~400	6,0/9,0/12,0	8,7/13,0/17,3	3	9,2/10,8/11,4
EHC 400	400	690	3~400	9,0/12,0	13,0/17,3	3	13,1/14,0

Расшифровка обозначения нагревателя

EHC 315 - 6,0 / 3

- 3 — Число фаз
- 6,0 — Мощность нагревателя
- 315 — Диаметр воздушного канала, мм
- EHC — Электрический нагреватель для круглых каналов

Схемы электрических соединений

Схема №1 (230 В, 1 фаза)

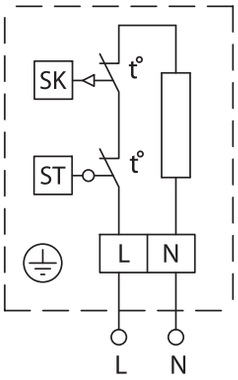

Схема №2 (400 В, 2 фазы)

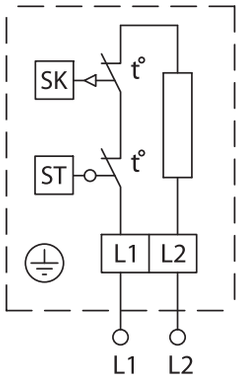

Схема №3 (400 В, 3 фазы) (1-й вариант)

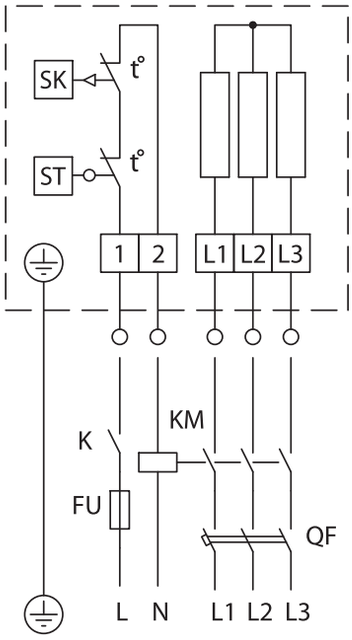

Схема №3 (400 В, 3 фазы) (2-й вариант)

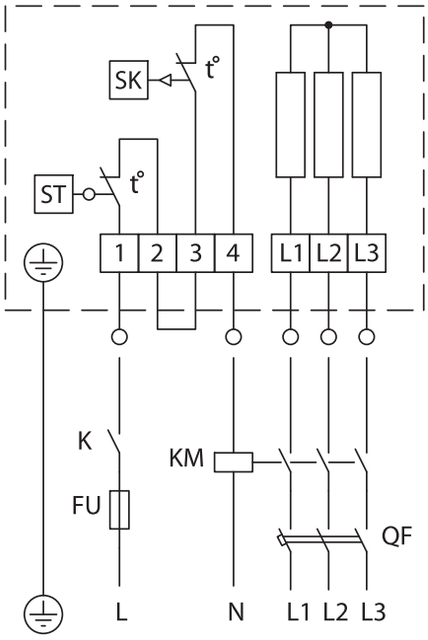

Обозначения в электрических схемах

SK — термостат защиты от перегрева, температура срабатывания 50 °C, с автоматическим возвратом;
ST — термостат защиты от перегрева, температура срабатывания 100 °C, с ручным возвратом;
K — контакт реле вентилятора;
FU — предохранитель плавкий;
KM — контактор, магнитный пускатель;
QF — автоматический выключатель

Монтаж

Канальные нагреватели должны устанавливаться таким образом, чтобы воздушный поток был направлен согласно стрелке на корпусе. Расстояние от нагревателя до заслонки, фильтра, отвода и т. д. должно быть не менее двух диаметров присоединительного патрубка нагревателя.

Воздухонагреватели мощностью от 0,3 до 2,4 кВт устанавливаются клеммной коробкой вверх, в стороны и вниз. Воздухонагреватели мощностью от 3 до 12 кВт устанавливаются клеммной коробкой вверх и в стороны.

Скорость воздуха в воздухонагревателе должна быть не менее 1,5 м/с. Максимальная температура воздуха на выходе из воздухонагревателя составляет +50 °С.

Воздухонагреватели устанавливаются внутри помещения.

Подключение электропитания

Электропитание на нагреватель должно быть подано после включения вентилятора при достаточном потоке воздуха.

Кабель электропитания должен соответствовать мощности воздухонагревателя. Автоматический выключатель также должен соответствовать мощности и номинальному потребляемому току воздухонагревателя (см. таблицу). Внешнее реле защиты должно быть с автоматическим возвратом в исходное положение.

Корпус воздухонагревателя должен быть заземлен.