Тепловентиляторы: «ТАИР – 2», «ТАИР – 9», «ТАИР – 21».

Назначение:

- Тепловентиляторы предназначены для вентиляции и обогрева небольших помещений, таких как гаражи, офисы, торговые павильоны и т.д.

Условия эксплуатации:

- Изготавливаются для районов с умеренно холодным климатом, 3 категории размещения ГОСТ 15150 –69

Тепловентиляторы: «ТАИР – 2», «ТАИР – 9», «ТАИР – 21».

«ТАИР-2»

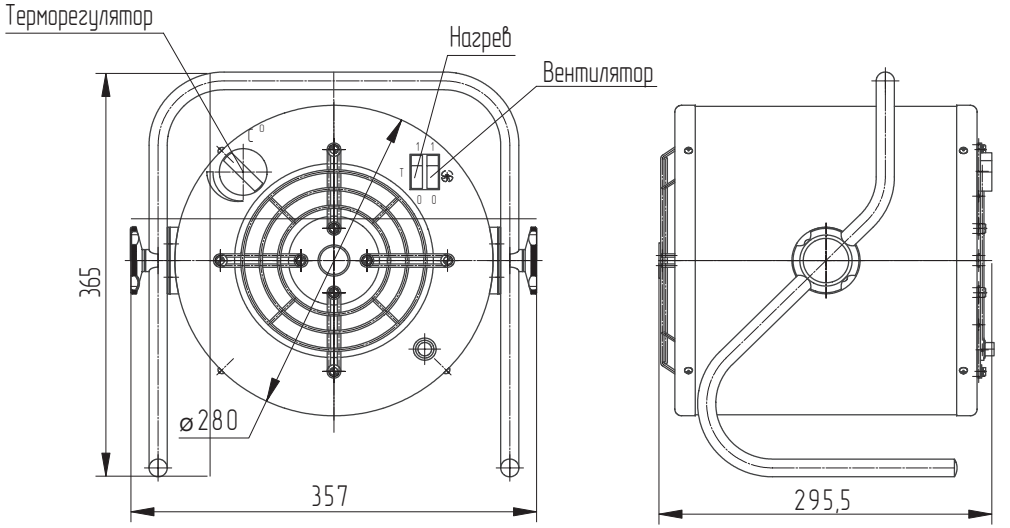

«ТАИР-9, 21»

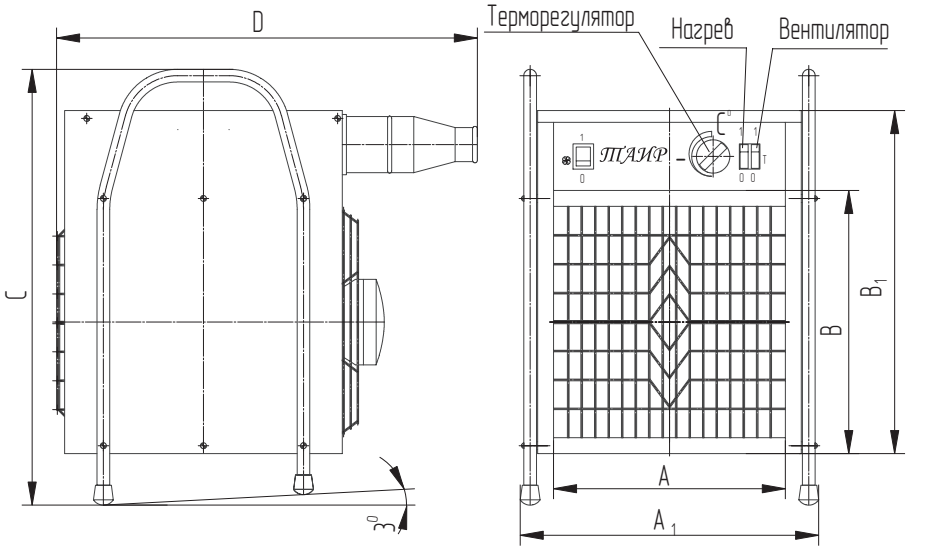

Технические характеристики

Условные обозначения	Номин. напряжение питания, В	Номин.потребляемый ток, А	Номин. производительность, м³/мин	Номин.мощность эл.нагревателей, кВт	Диапазон терморегулятора, °С	Перепад температуры на входе/выходе, °С	Масса кг	Размеры, мм					
								A	A_1	B	B_1	C	D
«ТАИР-2»	220	9,5	3	2,1	0…40	25	9	-					
«ТАИР-9»	3х380	13,6	13	4,5; 9	0…40	22	17	292	377	292	434	550	530
«ТАИР-21»	3х380	31,8	45	10,5; 21	0…40	22	27	380	465	380	521	610	603

Агрегат воздушно – отопительный АО2

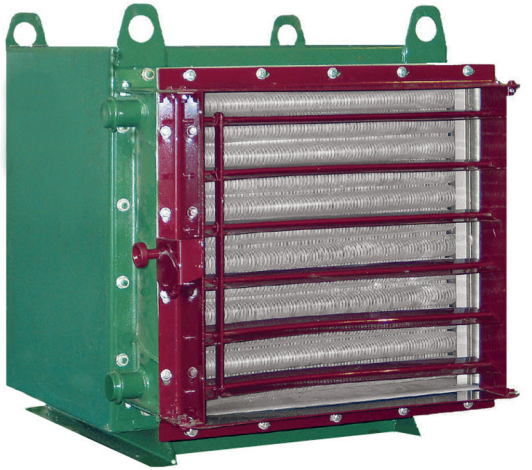

Общие сведения;

- Воздушно-отопительный агрегат включает осевой вентилятор, теплообменник (водяной пластинчатый калорифер КСк) с поворотными лопатками для регулирования направления воздушного потока, заключенные в общем корпусе, с коллектором и жалюзийной решеткой.
- Может комплектоваться вентилятором во взрывозащищенном исполнении, из разнородных металлов (ВК).

Назначение:

- Предназначены для рециркуляционного обогрева промышленных зданий, складских, гаражных и других подобных помещений.

Условия эксплуатации:

- Умеренный климат 3 -я категория размещения

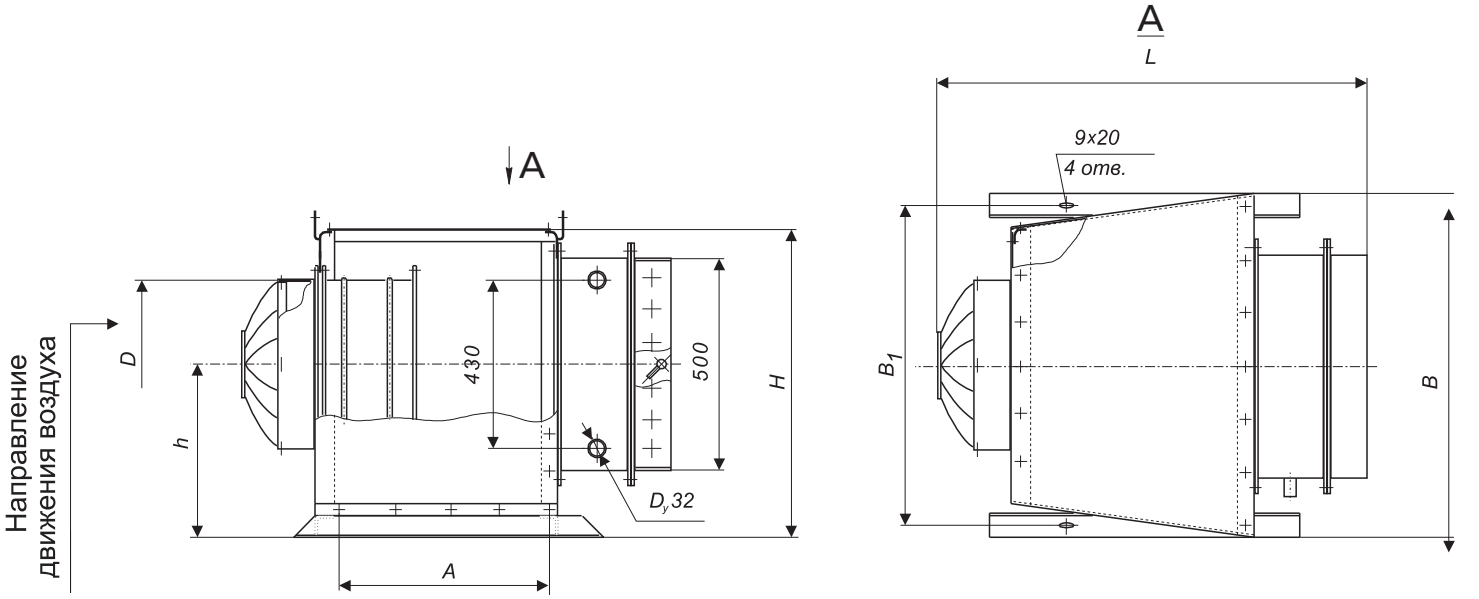

Агрегат воздушно – отопительный АО2

Характеристика	АО2– 2,8 - 30	АО2 – 2,8 - 35	АО2 – 3,2 - 40	АО2 – 3,2 - 50	АО2 – 5 - 60	АО2 – 5,0 - 70	АО2 – 10 - 80	АО2 – 10 - 100
Производительность по воздуху	2800	2800	3200	3200	5200	5200	10500	10500
Тепловая мощность, кВт при 130° - 70°	31,0	36,3	38,0	44,5	60,5	70,1	91,9	102,5
Тепловая мощность, кВт при 105° - 70°	25,7	29,8	31,0	36,2	54,6	62,8	83,4	93,0
Площадь поверхности теплообмена, $м^2$	13,26	17,42	16,34	21,47	22,5	29,57	28,66	37,66
Сопротивление по воздуху, Па	66	74	65	75	79	89	126	145
Устанавливаемый калорифер	КСк 3 №6	КСк 4 №6	КСк 3 №7	КСк 4 №7	КСк 3 №9	КСк 4 №9	КСк 3 №10	КСк 4 №10
Вентилятор	ВО 6-300 №4 0,25/1500	ВО 6-300 №4 0,25/1500	ВО 6-300 №4 0,37/1500	ВО 6-300 №4 0,37/1500	ВО 6-300 №5 0,37/1500	ВО 6-300 №5 0,37/1500	ВО 6-300 №6,3 1,1/1500	ВО 6-300 №6,3 1,1/1500

Наименование изделия	Размеры, мм							Масса, кг
	h	D	H	A	B	B_1	L	
АО2–2,8 - 30	350	405	700	500	755	610	1000	56.6
АО2 –2,8 - 35								63.1
АО2 –3,2 - 40	350	405	700	500	755	610	1000	68.5
АО2 –3,2 - 50								76.6
АО2 – 5 - 60	375	505	700	600	755	710	1170	82
АО2 –5,3 - 70								93.7
АО2 –10 - 80	440	634	830	750	950	910	1286	108
АО2 –10 - 100								123

Камеры приточные вентиляционные 2ПК

Типовая серия 5.904-75.94

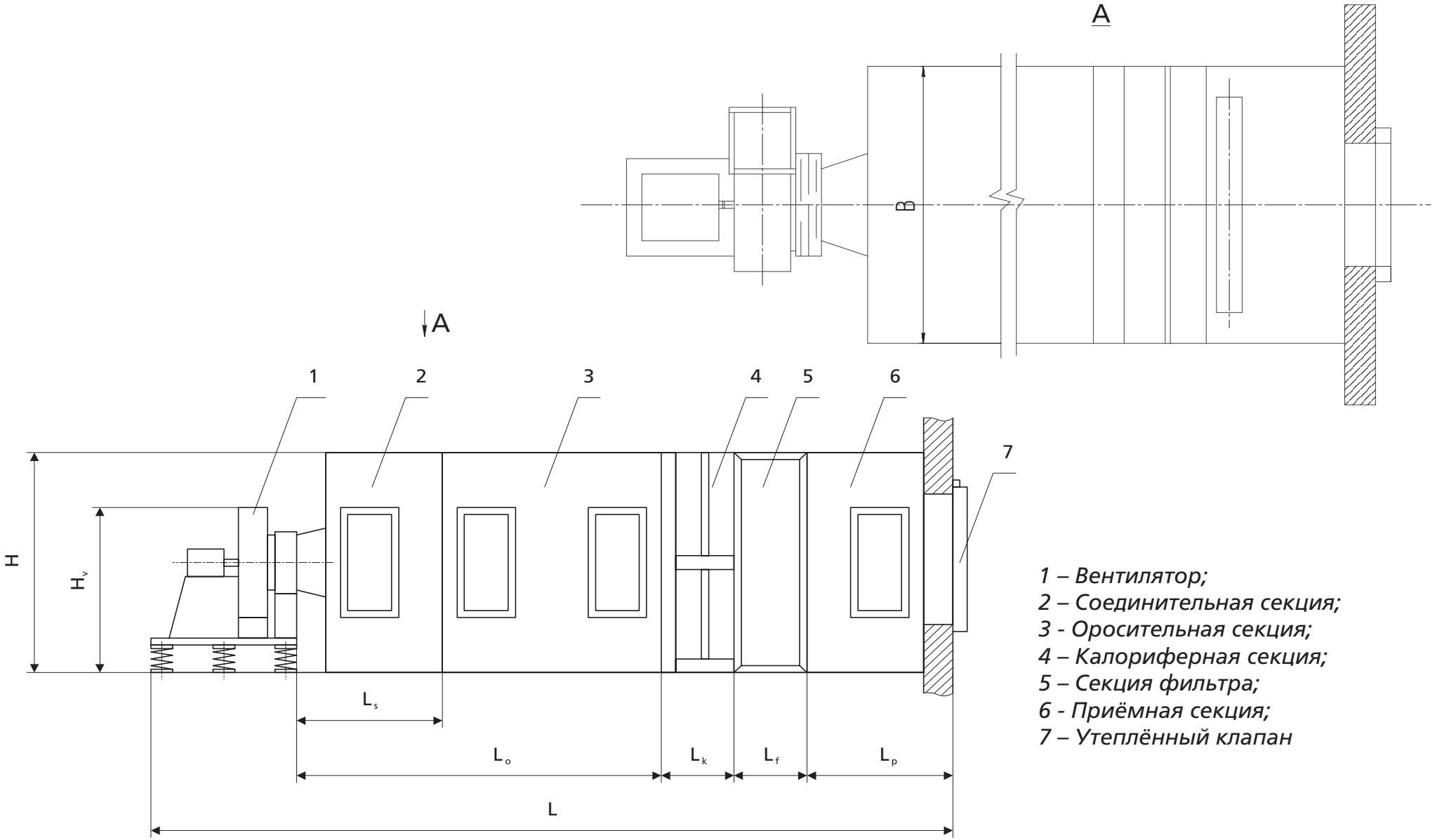

1 – Вентилятор;
2 – Соединительная секция;
3 - Оросительная секция;
4 – Калориферная секция;
5 – Секция фильтра;
6 - Приёмная секция;
7 – Утеплённый клапан

Камеры приточные вентиляционные 2ПК

Типовая серия 5.904-75.94

Тип камеры	Тип вентилятора	Кол-во вентиля-торов	Размеры, мм										
			Ширина	H	H_v	L_o	L_k	L_f	L_p	L_s	L		
											с оросит. секцией и с секцией фильтра	без оросит. секции	без оросит. секции и без секции фильтра
2ПК10	ВЦ4-75-5	1	1227	1370	1135	2400	444	-	1040	1000	5070	3660	3350
	ВЦ4-75-6,3				1374			684			4786	3520	3520
	ВЦ4-75-5	2	2200		1135						3886	3511	3511
	ВЦ4-75-6,3		2610		1374						4081	3696	3696
2ПК20	ВЦ4-75-8	1	1227	1870	1780				775	980	6050	4630	3570
	ВЦ4-75-10		1660		2160						5935	4670	3995
	ВЦ4-75-8	2	3080		1780						5605	4340	3665
	ВЦ4-75-10		3940		2160						5805	4540	3865
2ПК31,5	ВЦ4-75-10	1	1727	1870							5934	4630	3994
		2	4100								5920	4655	3980
2ПК40	ВЦ4-75-12,5	1	2550	3030	2705	2365			1100	1097	6650	5380	4705
		2	5300								6680	5300	4625
2ПК63	ВЦ4-75-12,5	1	2520	3530			526			1250	7460	6310	4705
	ВЦ4-75-16.02				2750	2300				1035	7280	6020	5345
	ВЦ4-75-12,5	2	5300		2705	-				-	6680	5300	4625
	ВЦ4-75-16.02		7718		2750	2400				1510	7280	6495	5820
2ПК80	ВЦ4-75-16.02	1	3808	3630						1210	7300	6035	5360
2ПК125	ВЦ4-75-16.02	1	3762	4300							8210	7020	5560

Типовая серия 5.904-75.94

Продолжение таблицы

Тип камеры	Тип вентилятора	Масса, кг		
		с оросит. секцией и с секцией фильтра	без оросит. секции	без оросит. секции и без секции фильтра
2ПК10	ВЦ4-75-5	1115	785	650
	ВЦ4-75-6,3	1275	845	750
	ВЦ4-75-5	1260	935	800
	ВЦ4-75-6,3	1575	1145	1070
2ПК20	ВЦ4-75-8	2185	1485	1320
	ВЦ4-75-10	2455	2035	1870
	ВЦ4-75-8	2835	2155	1990
	ВЦ4-75-10	3405	2985	2820
2ПК31,5	ВЦ4-75-10	2840	1895	1685
		3810	2840	2635
2ПК40	ВЦ4-75-12,5	4720	3080	2690
		6230	4565	4175
2ПК63	ВЦ4-75-12,5	5390	3385	2945
	ВЦ4-75-16.02	6590	4500	4150
	ВЦ4-75-12,5	6890	4960	4520
	ВЦ4-75-16.02	9380	7530	7090
2ПК80	ВЦ4-75-16.02	8330	5230	4705
2ПК125	ВЦ4-75-16.02	8780	6270	5670