Вентиляторы радиальные ВР240-26 (ВР 12 – 26) исп.1 высокого давления

Общие сведения:

- Высокого давления
- Одностороннего всасывания
- Корпус спиральный поворотный
- Вперед загнутые лопатки
- Количество лопаток – 32
- Направление вращения – правое и левое

Назначение:

Стационарные системы:
- Вентиляции, кондиционирования
- Воздушного отопления
- Технологических линий

Варианты изготовления:

- Общего назначения из углеродистой стали. ГОСТ 5976-90
- Коррозионностойкие из нержавеющей стали, **К**, ТУ4861-028-11865045-02
- Взрывозащищенные из разнородных металлов, **В**, ТУ4861-027-11865045-02.
- Взрывозащищенные из разнородных металлов, коррозионностойкие, **ВК**, ТУ4861-027-11865045-02.
- Коррозионностойкие из титановых сплавов, **КТ**

Условия эксплуатации:

Температура окружающей среды от минус 40°С до плюс 40°С. Умеренный климат; 2-я категория размещения. При защите двигателя от прямого воздействия солнечного узлучения и атмосферных осадков для умеренного климата – 1-я категория размещения.

Вентиляторы радиальные ВР 240 - 26 (ВР 12 – 26) исп.1 высокого давления

Габаритные и присоединительные размеры

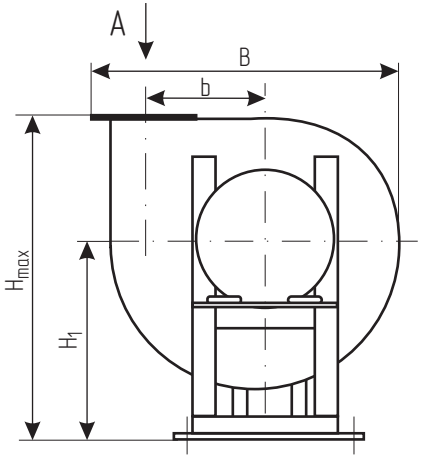

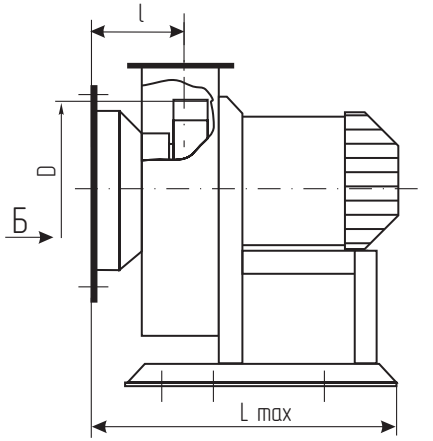

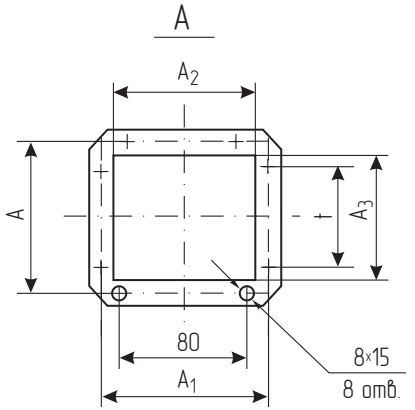

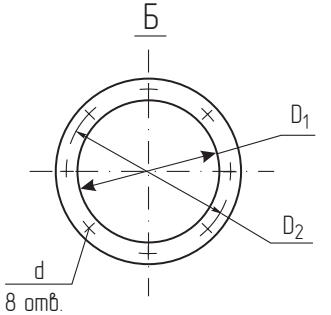

Установочные размеры

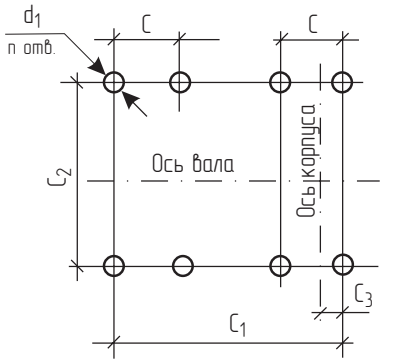

№ вент.	Размеры, мм				d_1, мм	n
	C	C_1	C_2	C_3		
2,5	80	295	260	17	80×20	8
3,15	80	340	320	36	8×20	8
4	100	490	400	55	12×20	8

No вент.	Размеры, мм														
	D	H_{max}	H_1	L_{max}	B	D_1	D_2	A	A_1	t	d	A_2	A_3	b	l
2,5	250	397	250	425	390	200	240	110	135	60	7	100	75	150	100
3,15	315	495	305	455	492	252	300	140	172	80	7	127	96	192	103
4	400	625	390	635	615	317	370	164	204	80	9	160	120	240	142

Вентиляторы радиальные ВР 240 - 26 (ВР 12 – 26) исп.1 высокого давления

Аэродинамические характеристики

№ 2,5

D = D$_{ном}$

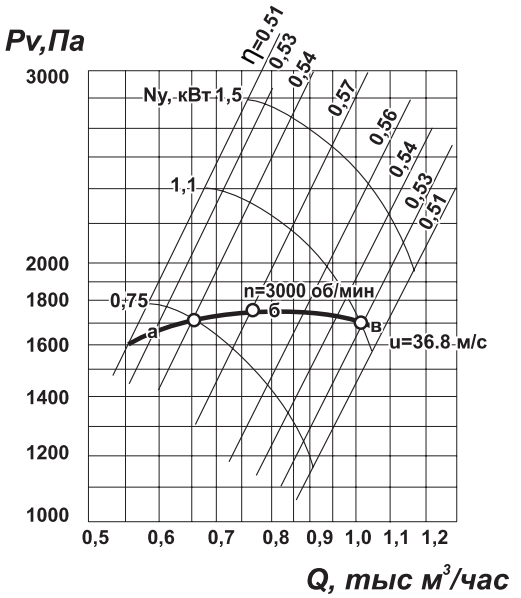

$$P_{dv}=8,2\times10^{-4}\times Q^2$$

№ 3,15

D = D$_{ном}$

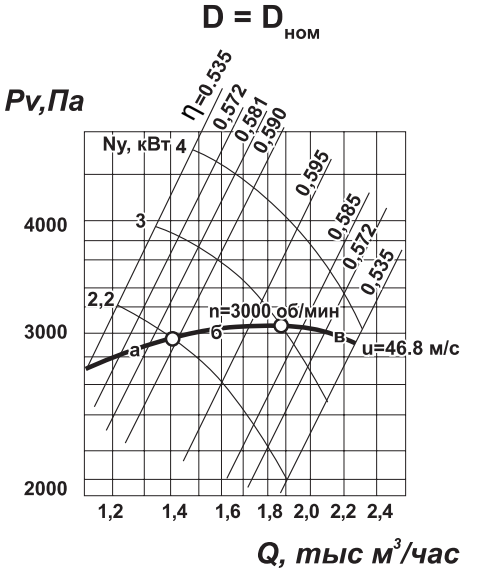

$$P_{dv}=3,1\times10^{-4}\times Q^2$$

№ 4

D = D$_{ном}$

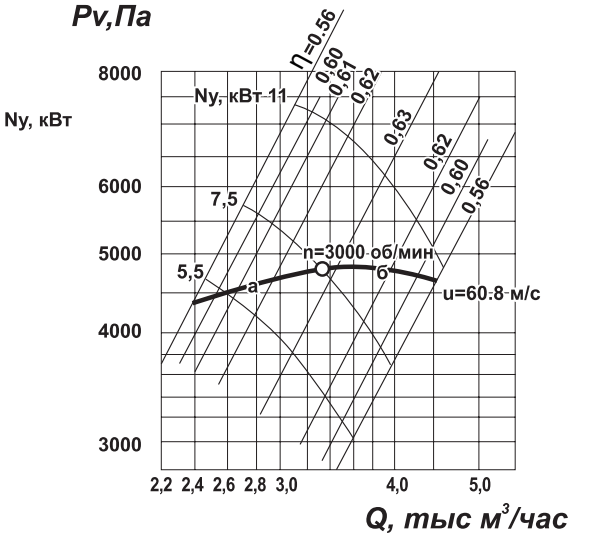

$$P_{dv}=1,3\times10^{-4}\times Q^2$$

Вентиляторы радиальные ВР 240 – 26 (ВР 12 – 26) исп.1 высокого давления

общего назначения из углеродистой стали, коррозионностойкие из нержавеющей стали

Типоразмер вентилятора	Конструктивное исп.	Двигатель		Частота вращения, об. мин	Параметры в рабочей зоне (для синхронной частоты вращения двигателя)		Масса вентилятора, кг	Виброизолятор		Номер технических условий, ГОСТов
		Типоразмер	Мощность кВт		Производительность, тыс. м³/час	Полное давление, Па		Тип	Кол–во	
ВР 240–26 №2,5 ВР 240–26 К	1	АИР80А2	1,5	3000	0,57 – 1,08	1630 – 1700	52	ДО39	4	ГОСТ5976-90 ТУ4861-028-11865045-02
ВР 240–26 №3,15 ВР 240–26 К		АИР100S2	4	3000	1,1 – 2,3	2700 – 2900	83	ДО39	5	
ВР 240–26 №4 ВР 240–26 К		АИРМ132М2	11	3000	2,4 – 4,5	4400 – 4800	189,5	ДО41	5	

взрывозащищенные из разнородных металлов (В), взрывозащищенные коррозионностойкие из нержавеющей стали (ВК)

Типоразмер вентилятора	Конструктивное исп.	Двигатель		Частота вращения, об. мин	Параметры в рабочей зоне (для синхронной частоты вращения двигателя)		Масса вентилятора, кг	Виброизолятор		Номер технических условий, ГОСТов
		Типоразмер	Мощность кВт		Производительность, тыс. м³/час	Полное давление, Па		Тип	Кол–во	
ВР 240–26 В №2,5 ВР 240–26 ВК	1	АИМ80А2	1,5	3000	0,57 – 1,08	1630 – 1700	65,3	ДО39	4	ТУ4861-027-11865045-02
ВР 240–26 В №3,15 ВР 240–26 ВК		АИМ100S2	4	3000	1,1 – 2,3	2700 – 2900	111	ДО40	4	
ВР 240–26 В №4 ВР 240–26 ВК		АИМ132М2	11	3000	2,4 – 4,5	4400 – 4800	212	ДО41	5	

Акустические характеристики

Вентилятор	n, об/мин	Значение Lpi, дБ октавных полосах f, Гц								LpA, дБА
		63	125	250	500	1000	2000	4000	8000	
ВР 240 – 26 №2,5	3000	93	92	91	93	90	87	83	81	95
ВР 240 – 26 №3,15	3000	96	95	97	99	99	98	88	80	103
ВР 240 – 26 №4	3000	97	98	99	104	105	101	98	93	114

Вентиляторы радиальные ВР 120 - 28 (ВР 6 – 28) исп.1 высокого давления

Общие сведения:

- Высокого давления
- Одностороннего всасывания
- Корпус спиральный поворотный
- Назад загнутые лопатки
- Количество лопаток – 16
- Направление вращения – правое и левое

Назначение:

- Системы кондиционирования воздуха
- Системы вентиляции производственных, общественных и жилых зданий,
- Технологические процессы и санитарнотехнические цели

Варианты изготовления:

- Общего назначения из углеродистой стали, ГОСТ 5976 - 90
- Взрывозащищенные, из разнородных металлов, **В**, ТУ 4861 – 008 – 11865045 – 00
- Взрывозащищенные, из разнородных металлов, коррозионностойкие, **ВК**, ТУ 4861 – 008 – 11865045 – 00
- Коррозионностойкие (изготавливается по специальному заказу)
- Коррозионностойкие из титановых сплавов, **КТ**

Условия эксплуатации:

Температура окружающей среды от минус 40°С до плюс 40°С.
Умеренный климат, 2-я и 3-я категории размещения. При защите двигателя от прямого воздействия солнечного излучения и атмосферных осадков для умеренного климата 1-я категория размещения.

Вентиляторы радиальные ВР 120 - 28 (ВР 6 – 28) исп.1 высокого давления

Габаритные и присоединительные размеры

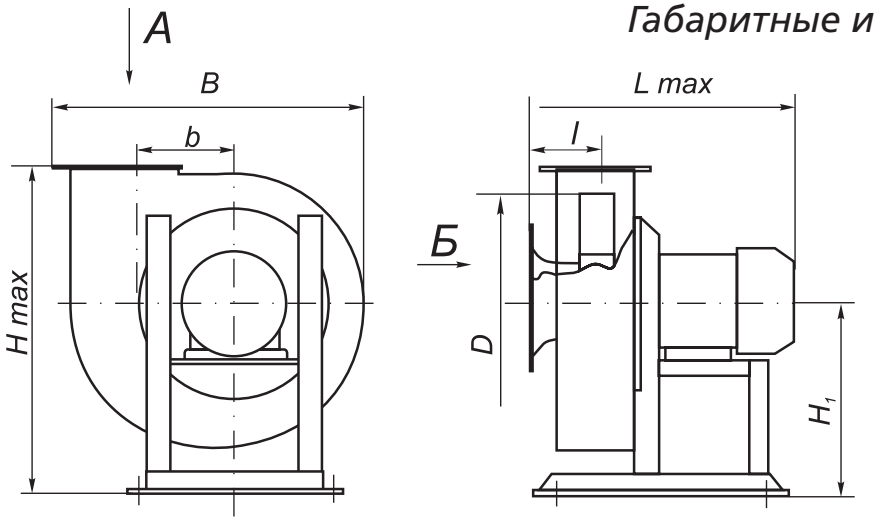

№ 5 – № 6,3

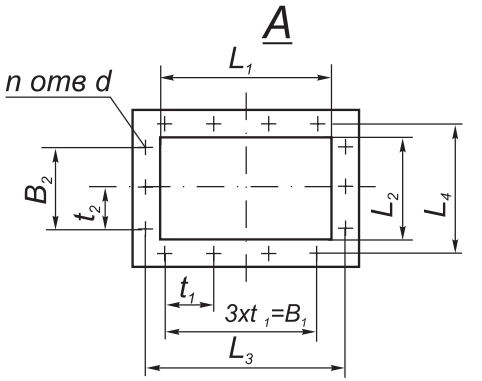

№ 8 – № 10

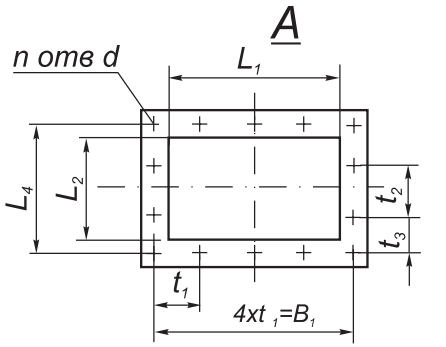

№ вентилятора	D	H_{max}	H_1	L_{max}	B	L_1	L_2	L_3	L_4	B_1	B_2	D_1	D_2	n	d	t_1	t_2	t_3	b	l
5	500	793	490	697	782	200	150	233	186	195	100	250	280	14	9	65	50	–	313	150
6,3	630	1033	650	913	950	252	189	286	223	240	160	316	350	14	9	80	80	–	381	172
8	800	1173	705	880	1220	320	240	–	292	370	–	320	430	14	13	92,5	100	96	484	230
10	1000	1459	855	1082	1530	400	300	–	360	458	–	400	535	14	13Ч20	114,5	120	120	612	265

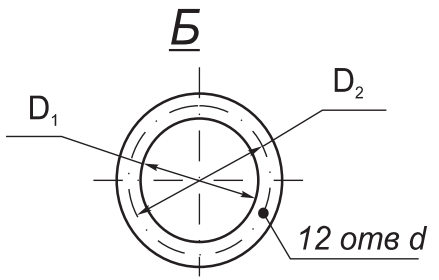

№ 5 – № 6

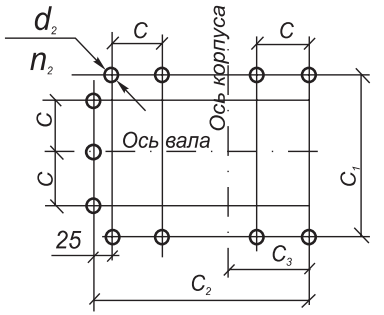

№ 8 – № 10

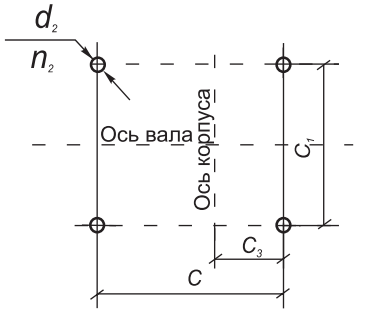

Установочные размеры

№ вент.	размеры, мм				d_2, мм	n_2
	C	C_1	C_2	C_3		
5	100	390	535	75	10 × 20	12
6,3	120	460	755	114	10 × 20	14
8	685	580	-	141	14 ×20	4
10	800	670	-	173	14 ×20	4

Вентиляторы радиальные ВР 120 - 28 (ВР 6 – 28) исп.1 высокого давления

Аэродинамические характеристики

№ 5

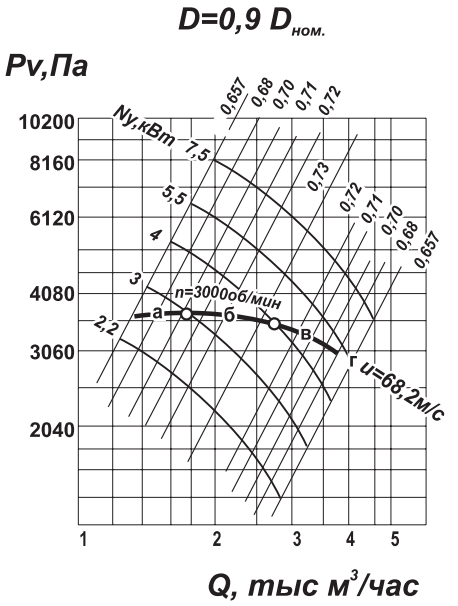

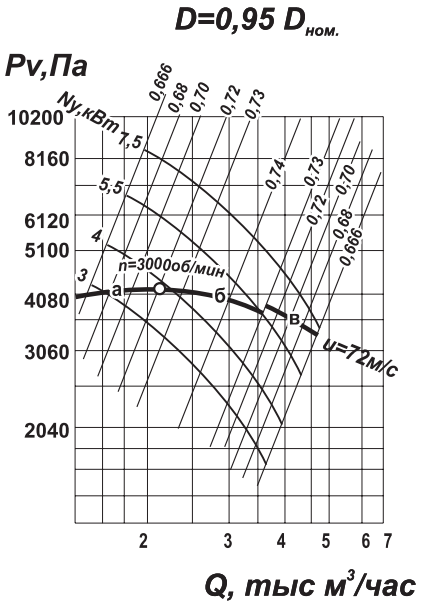

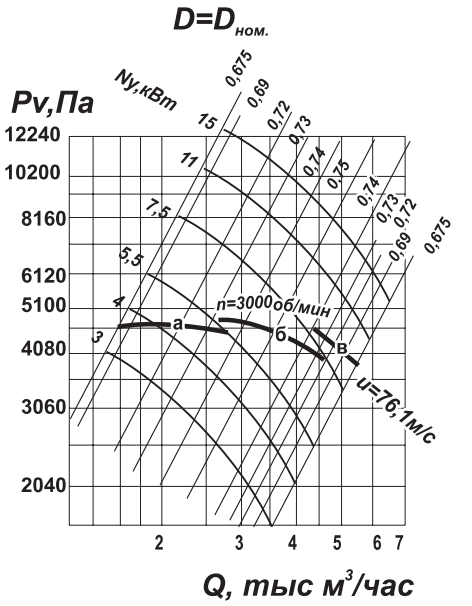

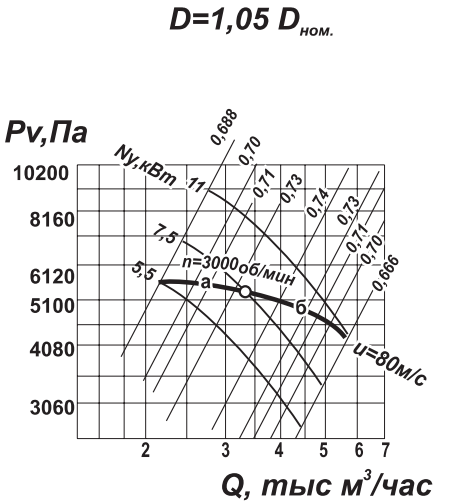

$$P_{dv}=5,1\times10^{-5}\times Q^{2}$$

Акустические характеристики

Вентилятор	п, об/мин	Значение Lpi дБв октавных полосах f, Гц							LpA, ДБА
		125	250	500	1000	2000	4000	8000	
ВР 120-28 □5	3000	89	98	99	102	96	93	89	105
ВР 120-28 □6,3	3000	93	98	103	104	100	97	92	106
ВР 120-28 □8	1500	95	97	99	99	98	88	80	103
ВР 120-28 □10	1500	99	103	105	101	99	93	82	107

Вентиляторы радиальные ВР 120 - 28 (ВР 6 – 28) исп.1 высокого давления

Аэродинамические характеристики

№6,3

D=0,9 $D_{ном.}$

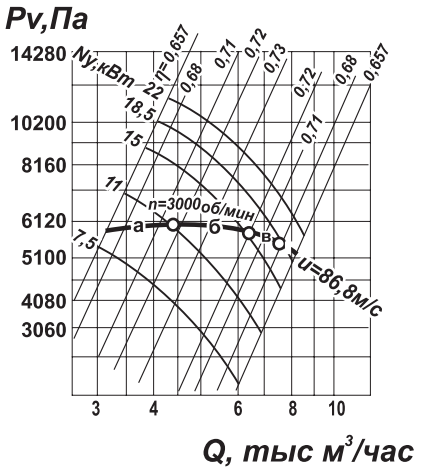

$P_{dv}=2,0\times10^{-5}\times Q^2$

D=$D_{ном.}$

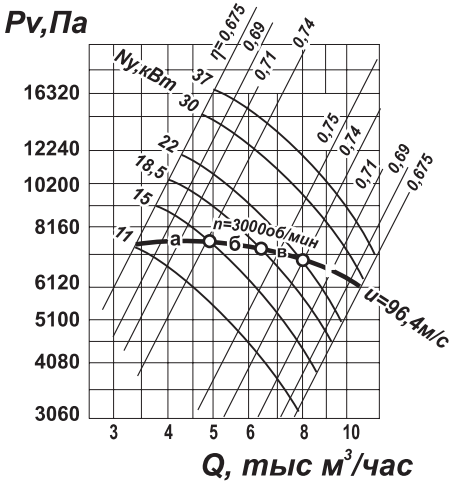

$P_{dv}=2,0\times10^{-5}\times Q^2$

D=0,95$D_{ном.}$

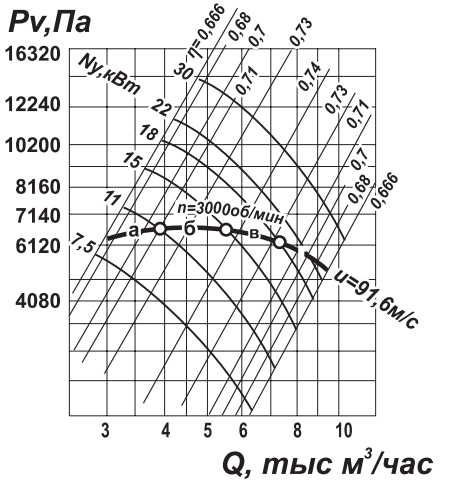

$P_{dv}=2,0\times10^{-5}\times Q^2$

№8

D=$D_{ном.}$

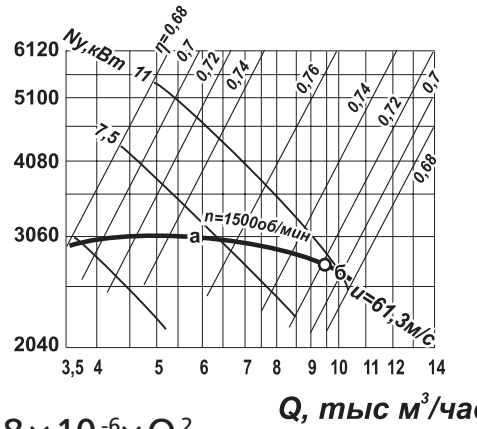

$P_{dv}=7,8\times10^{-6}\times Q^2$

№10

D=$D_{ном.}$

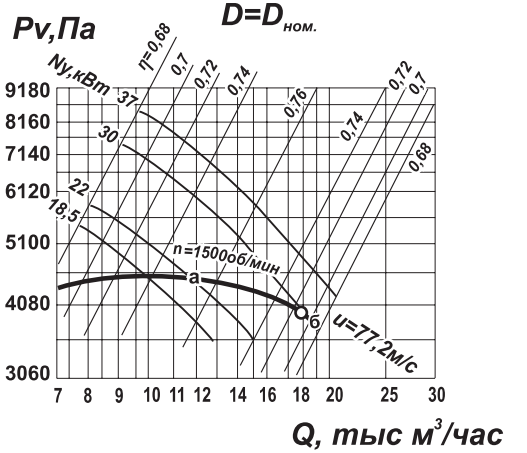

$P_{dv}=3,2\times10^{-6}\times Q^2$

Вентиляторы радиальные ВР 120 - 28 (ВР 6 – 28) исп. 1 высокого давления

общего назначения из углеродистой стали

Типоразмер вентилятора	Конструктивное исп.	Относительный диаметр колеса	Двигатель		Частота вращения, об/мин.	Параметры в	забочей зоне	Масса вентилятора, кг	Виброизолятор		Номер технических условий, ГОСТов
			Типоразмер	Мощность, кВт		Производительность, тыс. м³/час	Полное давление, Па		Тип	Кол - во	
ВР 120 - 28 □ 5	1	90	АИР100S2 АМР100L2 АИРМ112М2	4 5,5 7,5	3000 3000 3000	1,6 - 2,8 1,6 - 3,8 1,6 - 3,8	3700 - 3500 3700 - 3000 3800 - 3000	109 115 131	ДО41	5	ГОСТ5976 - 90
		95	АНР100S2 АНР100L2 АИРМ112М2	4 5,5 7,5	3000 3000 3000	1,6 - 2,2 1,6 - 3,6 1,6 - 4,6	3900 - 4100 3900 - 3600 3900 - 3200	109 115 131			
		100	АНР100L2 АИРМ112М2 АИРМ132М2	5,5 7,5 11	3000 3000 3000	1,6 - 2,8 1,6 - 4,5 1,6 - 5,3	4500 - 4300 4500 - 3700 4500 - 3700	115 131 157			
		105	АИРМ112М2 АИРМ132М2	7,5 11	3000 3000	2,2 - 3,3 2,2 - 5,8	5500 - 5200 5500 - 4200	131 157			
ВР 120 - 28 □6,3	1	90	АИРМ132М2 АНР160S2 АИР160М2 АНР180S2	11 15 18,5 22	3000 3000 3000 3000	3,1 - 4,4 3,1 - 6,3 3,1 - 7,9 3,1 - 8,0	5900 - 6000 5900 - 5800 5900 - 5300 5900 - 5000	226 272 287 305	ДО42	5	
		95	АИРМ132М2 АМР160S2 АИР160М2 АНР180S2	11 15 18,5 22	3000 3000 3000 3000	3,0 - 4,0 3,0 - 5,7 3,0 - 7,1 3,0 - 8,9	6200 - 6500 6200 - 6700 6200 - 6700 6200 - 5100	226 272 287 305			
		100	АНР160S2 АИР160М2 АНР180S2 АИР180М2	15 18,5 22 30	3000 3000 3000 3000	3,3 - 5,0 3,3 - 6,3 3,3 - 8,0 3,3 - 10,0	7500 - 7500 7500 - 7300 7500 - 6900 7500 - 6000	272 287 305 325			
ВР 120 - 28 □8	1	100	АИРМ132М4 АНР160S4	11 15	1500 1500	3,5 - 9,8 3,5 - 10,5	2900 - 2700 2900 - 2600	375 417	ДО42	5	
ВР120 - 28□10	1	100	АИР180М4	30	1500	7,0 - 18,5	4300 - 3800	686,0	ДО43	5	

Вентиляторы радиальные ВР 120 - 28 (ВР 6 – 28) исп.1 высокого давления

взрывозащищенные из разнородных металлов (В), взрывозащищенные коррозионностойкие (ВК) из нержавеющей стали

Типоразмер вентилятора	Конструктивное исп.	Относительный диаметр колеса	Двигатель		Частота вращения, об/мин.	Параметры в рабочей зоне		Масса вентилятора, кг	Виброизолятор		Номер технических условий, ГОСТов
			Типоразмер	Мощность, кВт		Производительность, тыс. м³/час	Полное давление, Па		Тип	Кол - во	
ВР 120 - 28 В ВР 120 - 28 ВК □5	1	90	АИМ100S2 АИМ1001.2 АИМ112М2	4 5,5 7,5	3000 3000 3000	1,6 - 2,8 1,6 - 3,8 1,6 - 3,8	3700 - 3500 3700 - 3000 3800 - 3000	130 140 156	ДО40	5	ТУ 4861 - 008 - 11865045 - 00
		95	АИМ100S2 АИМ100L2 АИМ112М2	4 5,5 7,5	3000 3000 3000	1,6 - 2,2 1,6 - 3,6 1,6 - 4,6	3900 - 4100 4100 - 3500 3600 - 3200	130 140 156			
		100	АИМ100L2 АИМ112М2 АИМ132М2	5,5 7,5 11	3000 3000 3000	1,6 - 2,8 1,6 - 4,5 1,6 - 5,3	4500 - 4300 4500 - 3700 4500 - 3700	140 156 181			
		105	АИМ112М2 АИМ132М2	7,5 11	3000 3000	2,2 - 3,3 2,2 - 5,8	5500 - 5200 5500 - 4200	153 180			
ВР 120 - 28 В ВР120 - 28 ВК □6,3	1	90	АИМ132М2 АИМ160S2 АИМ160М2 ВА180S2	11 15 18,5 22	3000 3000 3000 3000	3,1 - 4,4 3,1 - 6,3 3,1 - 7,9 3,1 - 8,0	5900 - 6000 5900 - 5800 5900 - 5300 5900 - 5000	248 310 315 365	ДО42	5	
		95	АИМ132М2 ВА160S2 ВА160М2 ВА180S2	11 15 18,5 22	3000 3000 3000 3000	3,0 - 4,0 3,0 - 5,7 3,0 - 7,1 3,0 - 8,9	6200 - 6500 6200 - 6700 6200 - 6700 6200 - 5100	248 310 315 365			
		100	ВА160S2 ВА160М2 ВА180S2 ВА180М2	15 18,5 22 30	3000 3000 3000 3000	3,3 - 5,0 3,3 - 6,3 3,3 - 8,0 3,3 - 10,0	7500 - 7500 7500 - 7500 7500 - 6900 7500 - 6000	300 320 365 385			
ВР 120 - 28 В ВР 120 - 28 ВК □8	1	100	АИМ132S4 ВА160S4	11 15	1500 1500	3,5 - 9,8 3,5 - 10,5	2900 - 2700 2900 - 2600	400 455	ДО42	5	
ВР120 - 28 В ВР120 - 28ВК □10	1	100	ВА180S4	30	1500	7,0 - 18,5	4300 - 3800	745	ДО43	5	

Вентиляторы радиальные ВР 120 - 28 (ВР 6 – 28) исп.5 высокого давления

Общие сведения:

- Высокого давления
- Одностороннего всасывания
- Корпус спиральный поворотный
- Назад загнутые лопатки
- Количество лопаток – 16
- Направление вращения – правое и левое

Назначение:

- Системы кондиционирования воздуха
- Системы вентиляции производственных, общественных и жилых зданий
- Другие производственные и санитарнотехнические цели

Варианты изготовления:

- Общего назначения из углеродистой стали, ГОСТ 5976 - 90
- Коррозионностойкие (изготавливаются по специальному заказу)
- Коррозионностойкие из титановых сплавов

Условия эксплуатации:

Температура окружающей среды от минус 40°С до плюс 40°С.
Умеренный климат; 2-я категория размещения. При эксплуатации вентиляторов в помещении допускается использование двигателей 3-й категории размещения. При защите двигателя от прямого воздействия солнечного излучения и атмосферных осадков для умеренного климата 1-я категория размещения.

Вентиляторы радиальные ВР 120 - 28 (ВР 6 – 28) исп. 5 высокого давления

Габаритные и присоединительные размеры

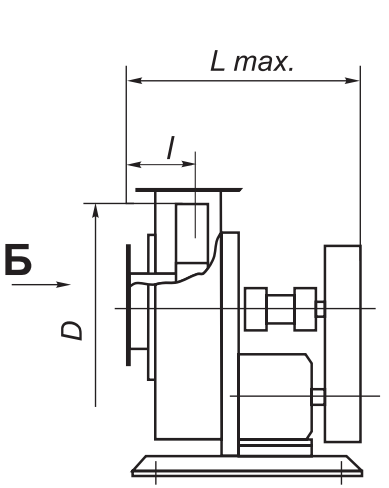

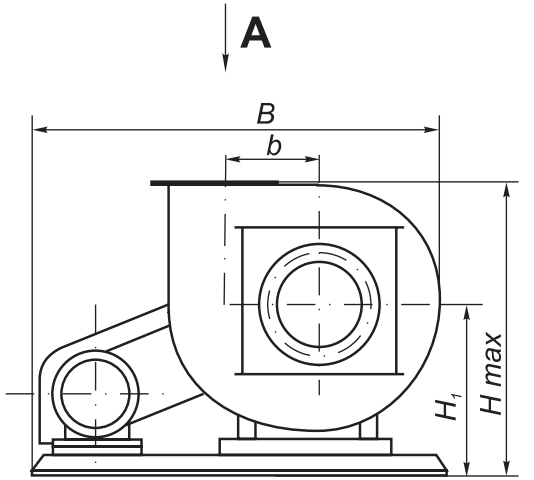

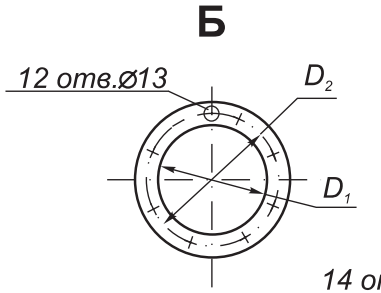

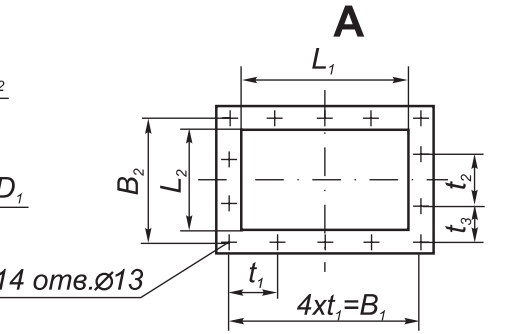

Установочные размеры

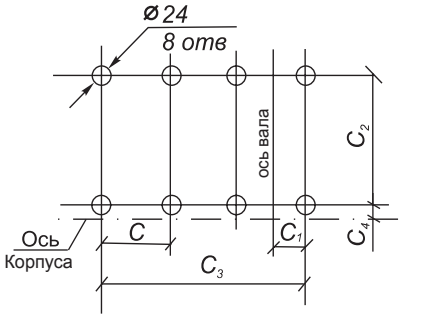

№ вент.	Размеры, мм															
	D	H_{max}	H_1	L_{max}	B	D_1	D_2	L_1	L_2	B_1	B_2	t_1	t_2	t_3	b	l
8	800	1313	845	1110	2046	400	430	320	240	370	292	92,5	100	96	484	230
10	1000	1600	995	1245	2160	500	535	400	300	458	360	114,5	120	120	612	265

Акустические характеристики

Вентилятор	n, об/мин	Значение Lpi, дБ в октавных полосах f, Гц							LpA, ДВА
		125	250	500	1000	2000	4000	8000	
ВР 120-28 №8	1500	90	95	97	99 1	96	94	88	98
ВР 120-28 №10	1500	100	103	106	08	105	102	96	109

№ вентилятора	Размеры, мм				
	C	C_1	C_2	C_3	C_4
8	500	218	705	1500	30
10	560	262	705	1680	60

Вентиляторы радиальные ВР 120 - 28 (ВР 6 – 28) исп. 5 высокого давления

общего назначения из углеродистой стали

Типоразмер вентилятора	Конструктивное исп.	Двигатель		Частота вращения колеса, об/мин.	Параметры в рабочей зоне (для асинхронной частоты вращения двигателя)		Масса вентилятора, кг	Виброизолятор		Номер технических условий
		Типоразмер	Мощность, кВт		Производительность, тыс. м³/час.	Полное давление, Па		Тип	Кол-во	
ВР 120-28 №8	5	АИР132М4	11	1430	3,5 – 9,5	3000 – 2600	635	ДО42	5	ГОСТ5976 - 90
		АИР160S4	15	1430	3,5 – 10,0	3000 – 2500	677			
		АИР160S4	15	1600	4,0 – 10,3	3700 – 2800	685			
		АИР160М4	18,5	1600	4,0 – 11,3	3700 - 3200	720			
		АИР180S4	22	1750	4,3 -12,2	4200-3500	750			
		АИР180S4	22	1900	4,8 – 10,3	5100 - 5000	737			
		АИР180М4	30	1900	4,8 -13,8	5100-4400	720			
		А200L4	45	2200	5,5-16,0	6800-6700	840			
		А200L4	45	2400	6,0-17,0	8160-7120	850			
ВР 120-28 № 10	5	АИР180М4	30	1440	7,0-18,0	4300-3900	910	ДО43	5	
		А200L4	45	1600	8,0-20,0	5600-5000	980			
		А225М4	55	1600	8,0-23,0	5600-4800	1045			
		А225М4	55	1800	9,0-18,5	6900-7140	1065			
		А250S4	75	1800	9,0-25,0	7000-6000	1170			
		А250S4	75	1875	9,5-25,0	7500-6500	1170			

Аэродинамические характеристики

№ 8

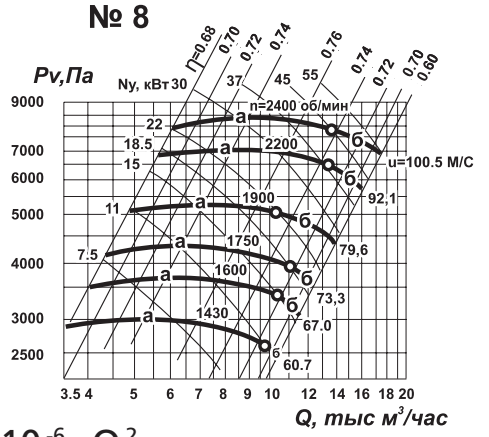

$P_{dv}=7,8\times10^{-6}\times Q^2$

№ 10

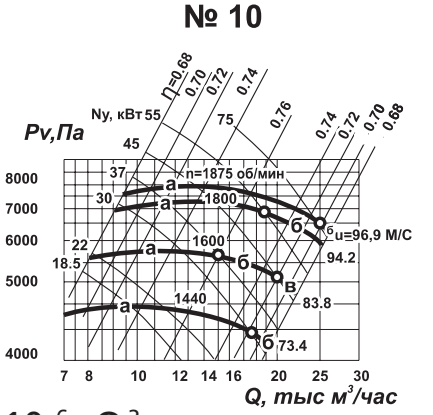

$P_{dv}=3,2\times10^{-6}\times Q^2$

Вентиляторы радиальные ВЦ 8 – 13 исп.1 высокого давления

Общие сведения:

- Высокого давления
- Одностороннего всасывания
- Корпус спиральный неповоротный
- Вперед загнутые лопатки
- Количество лопаток – 12
- Направление вращения – левое и правое

Назначение

Стационарные системы:

- Вентиляции, кондиционирования
- Воздушного отопления
- Пневмотранспорта в размольном отделении, мукомольных заводов

Варианты изготовления:

- Общего назначения из углеродистой и оцинкованной стали ГОСТ 5976 - 90
- Коррозионностойкие

Условия эксплуатации:

Температура окружающей среды от минус 40 °С до плюс 40°С

Умеренный климат, 2-я и 3-я категории размещения

При защите двигателя от атмосферных воздействий допускается использование вентилятора по 1-й категории размещения

Технические характеристики

Типоразмер вентилятора	Исполнение	Двигатель			Параметры в рабочей зоне		Номер технических условий, ГОСТов
		Типоразмер	Частота вращения, об/мин	Мощность, кВт	Производительность, тыс.м^3/час	Полное давление, кПа	
ВЦ 8 – 13 №5	1	АИР80В2	3000	2,2	0,36 – 0,8	0,43 – 0,55	ГОСТ 5976-90

Вентиляторы радиальные ВЦ 8 – 13 исп.1 высокого давления

Габаритные и присоединительные размеры

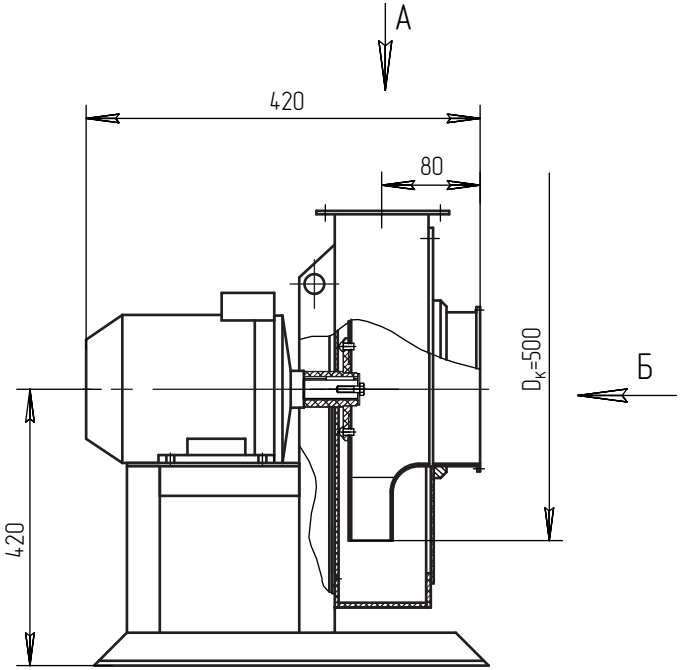

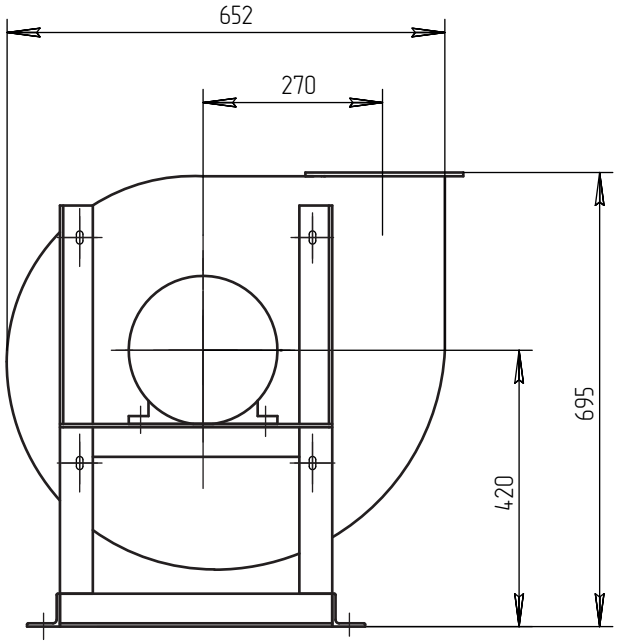

Установочные размеры

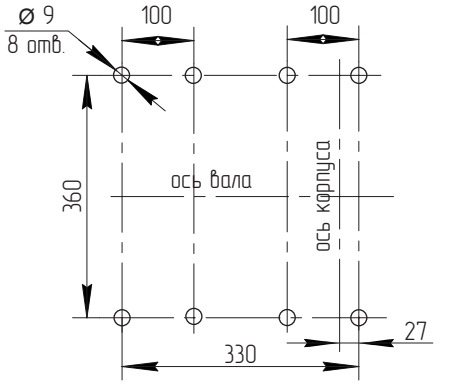

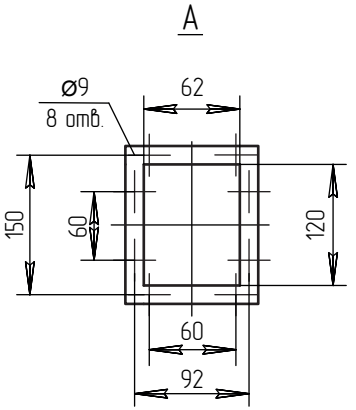

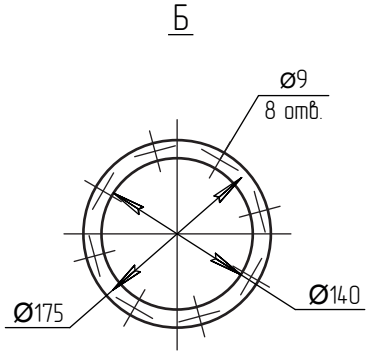

Аэродинамические характеристики

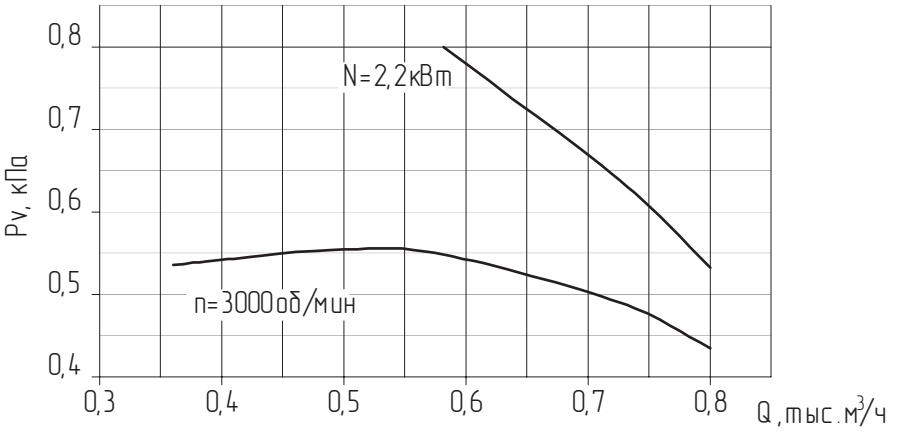

Вентилятор радиальный ВЦ 7-15 высокого давления

Общие сведения:

- Высокого давления
- Одностороннего всасывания
- Корпус спиральный поворотный
- Назад загнутые лопатки
- Количество лопаток – 12
- Направление вращения – правое и левое

Назначение:

- Системы кондиционирования воздуха
- Системы вентиляции производственных, общественных и жилых зданий
- Другие производственные и санитарно-технические цели

Варианты изготовления:

- Общего назначения из углеродистой стали, ГОСТ 5976 – 90
- Коррозионностойкие

Условия эксплуатации:

Температура окружающей среды от - 40°С до + 40°С

Умеренный климат, 2-я и 3-я категории размещения

При защите двигателя от атмосферных воздействий допускается использование вентилятора по 1-й категории размещения.

Технические характеристики

Типоразмер вентилятора	Исполнение	Двигатель			Параметры в рабочей зоне		Номер технических условий, ГОСТов
		Типоразмер	Частота вращения, об/мин	Мощность, кВт	Производительность, тыс.м^3/час	Полное давление, кПа	
ВЦ 7 – 15 №5,5	1	А112М2	3000	5,5	0,88 – 1,8	4,25 – 6,15	ГОСТ 5976-90

Вентилятор радиальный ВЦ 7-15 высокого давления

Габаритные и присоединительные размеры

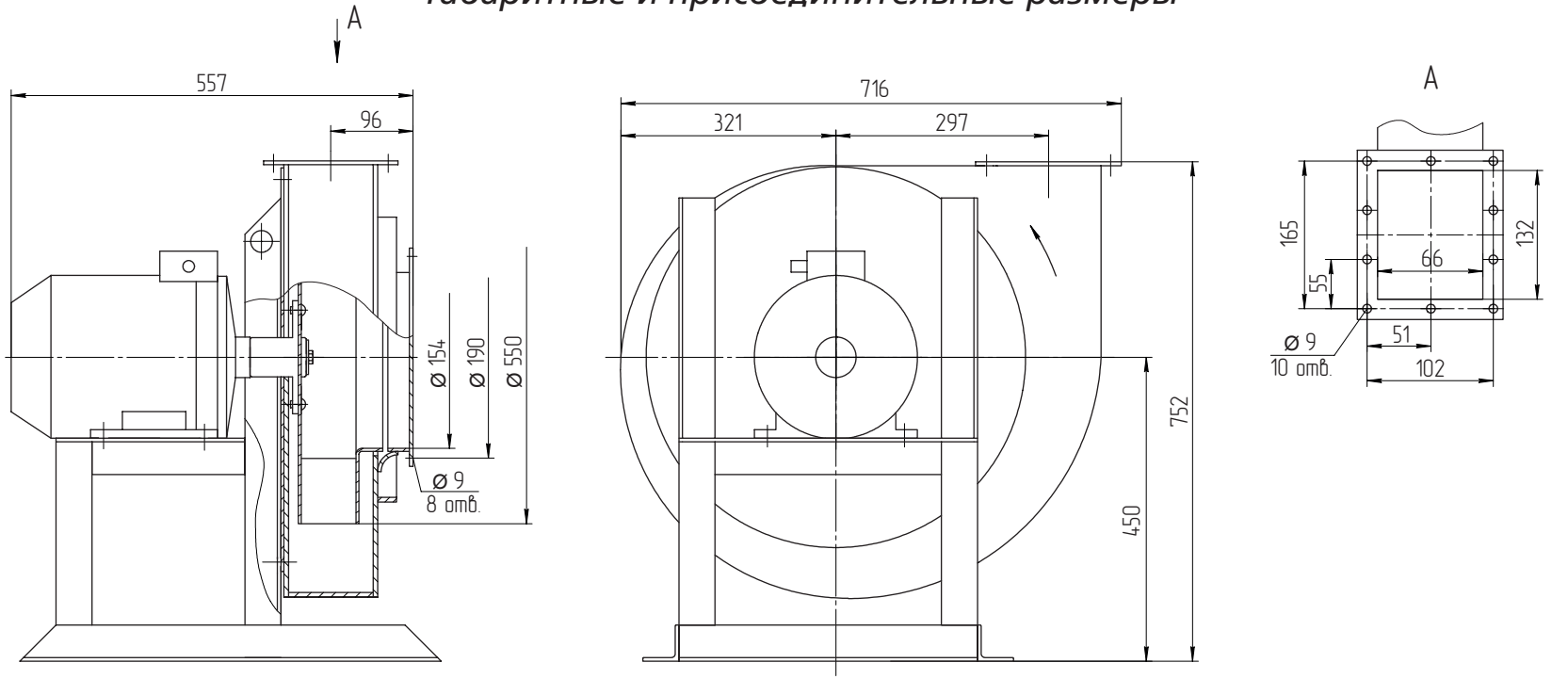

Аэродинамические характеристики

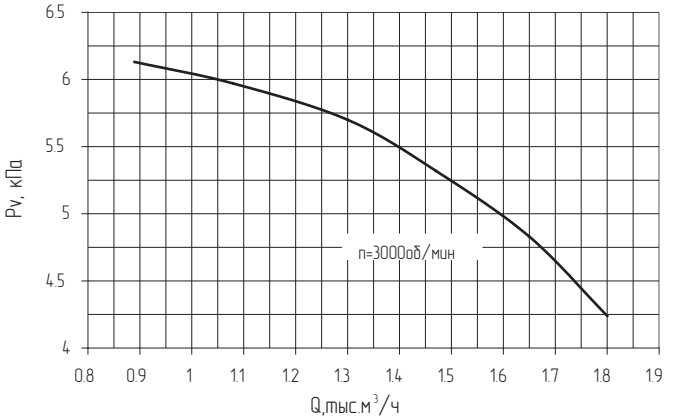

Установочные размеры

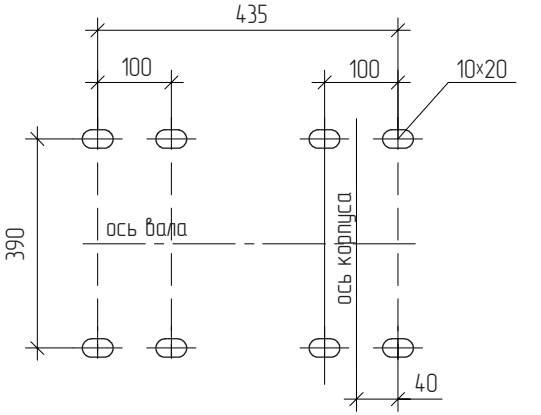

Вентиляторы радиальные ВЦ 8-18 исп. 1 высокого давления

Общие сведения:

- Высокого давления
- Корпус спиральный поворотный
- Вперед загнутые лопатки
- Количество лопаток – 12
- Направление вращения – левое и правое

Назначение:

- Системы кондиционирования воздуха
- Системы вентиляции производственных, общественных и жилых зданий
- Другие производственные и санитарно-технические цели

Варианты изготовления:

- Общего назначения из углеродистой стали ГОСТ 5976 - 90
- Коррозионностойкие

Условия эксплуатации:

Температура окружающей среды от минус 40 °С до плюс 40 °С
Умеренный климат, 2-я и 3-я категории размещения
При защите двигателя от атмосферных воздействий допускается использование вентилятора по 1-й категории размещения.

Вентиляторы радиальные ВЦ 8-18 исп. 1 высокого давления

Габаритные и присоединительные размеры

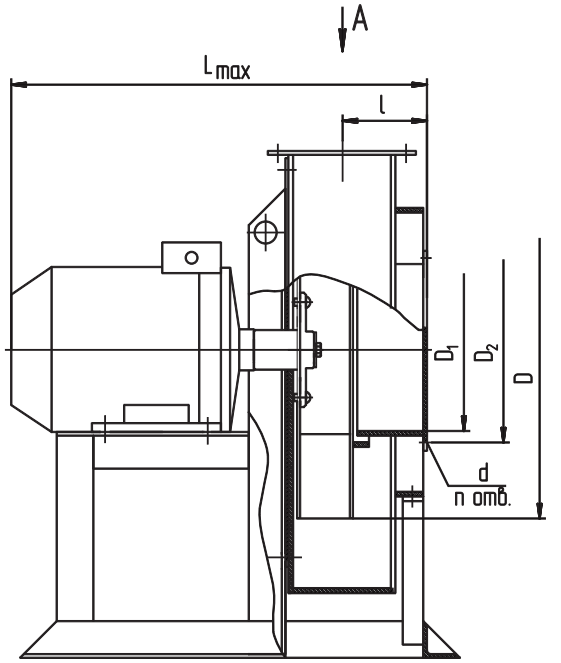

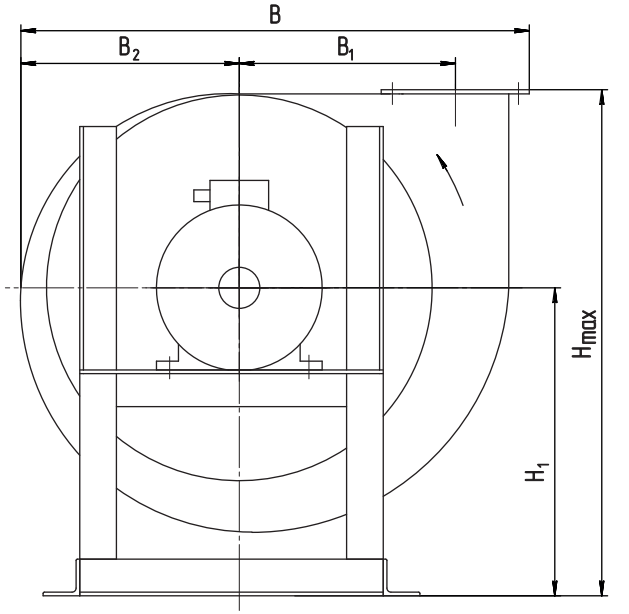

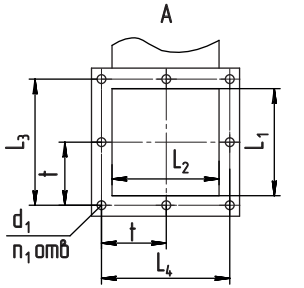

№ вент.	H_{max}	H_1	L_{max}	L_1	L_2	L_3	L_4	l	B	B_1	B_2	D	D_1	D_2	d	d_1	n	n_1	t
4,35	624	380	479	109		145		100	600	250	263	435	134	165	9,5		8		72,5
5	700	420	540	125		160		108	678	583	302,5	500	146	180	9	9×15			80
8	1097	650	690	200		240		152	1077	462	482	800	240	270	11		8	12	80

Вентиляторы радиальные ВЦ 8-18 исп. 1 высокого давления

Установочные размеры

№ 4,35

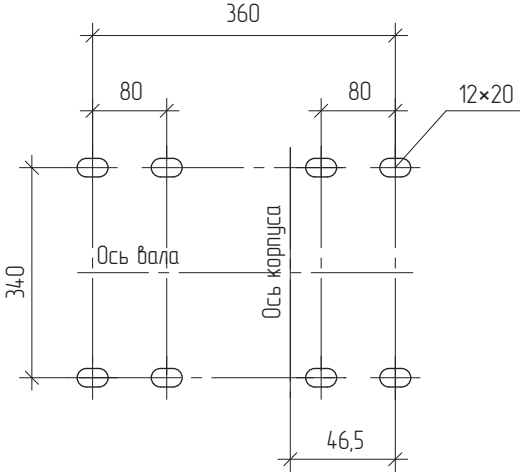

№ 5

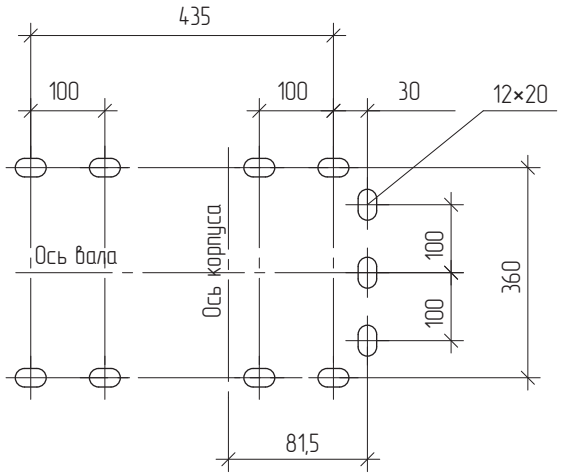

№ 8

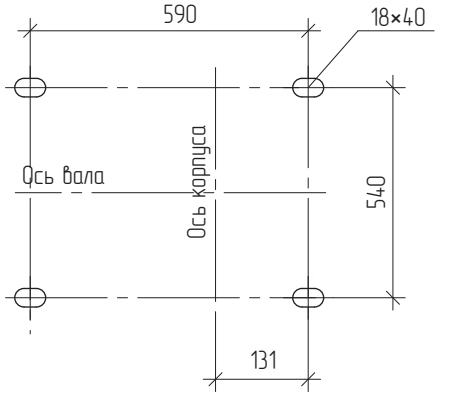

Технические характеристики

Тип вентилятора	Двигатель			Параметры в рабочей зоне	
	Типоразмер	Мощность, кВт	Частота вращения, об/мин	Производительность, тыс. м³/час	Полное давление, кПа
ВЦ 8-18 №4,35	АИМ80В2	2,2	3000	0,75 – 1,75	2,3 – 3,3
ВЦ 8-18 №5	4А100L	5,5		1,2 – 2,8	5,3 – 5,4
ВЦ 8-18 №8	4А135S	7,5	1450	2,5 - 6	3,6 – 4,0

Аэродинамические характеристики

№ 4,35

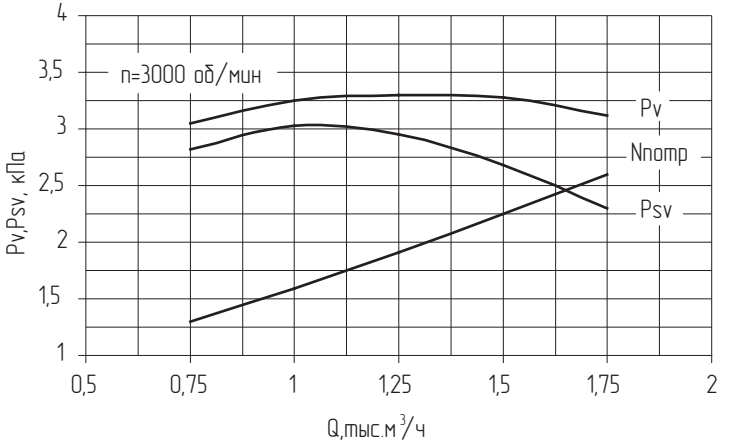

№ 5

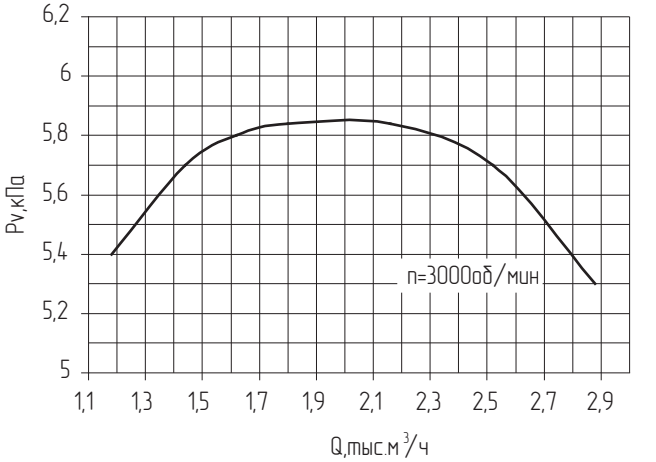

№ 8

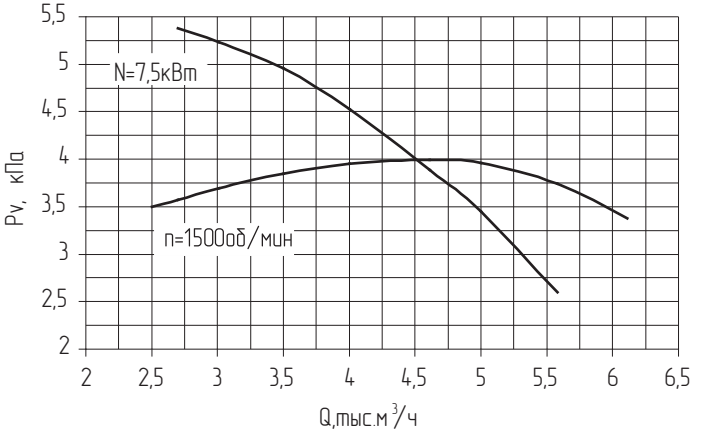

Вентилятор радиальный ВЦ 10-20 исп.1 высокого давления

Общие сведения:

- Высокого давления
- Одностороннего всасывания
- Корпус спиральный поворотный
- Вперед загнутые лопатки
- Количество лопаток – 32
- Направление вращения – левое и правое

Назначение:

- Системы кондиционирования воздуха
- Системы вентиляции производственных общественных и жилых зданий
- Другие производственные и санитарно-технические цели

Варианты изготовления:

- Общего назначения из углеродистой стали ГОСТ 5976 - 90
- Коррозионностойкие

Условия эксплуатации:

Температура окружающей среды от минус 40 °С до плюс 40 °С
Умеренный климат, 2-я и 3-я категории размещения
При защите двигателя от атмосферных воздействий допускается использование вентилятора по 1-й категории размещения.

Технические характеристики

Типоразмер вентилятора	Исполнение	Двигатель			Параметры в рабочей зоне		Номер технических условий, ГОСТов
		Типоразмер	Частота вращения, об/мин	Мощность, кВт	Производительность, тыс.м^3/час	Полное давление, кПа	
ВЦ 10 – 20 №10	1	5А200L4	1500	45	9,6 - 18	0,66 – 0,7	ГОСТ 5976-90

Вентилятор радиальный ВЦ 10-20 исп.1 высокого давления

Габаритные и присоединительные размеры

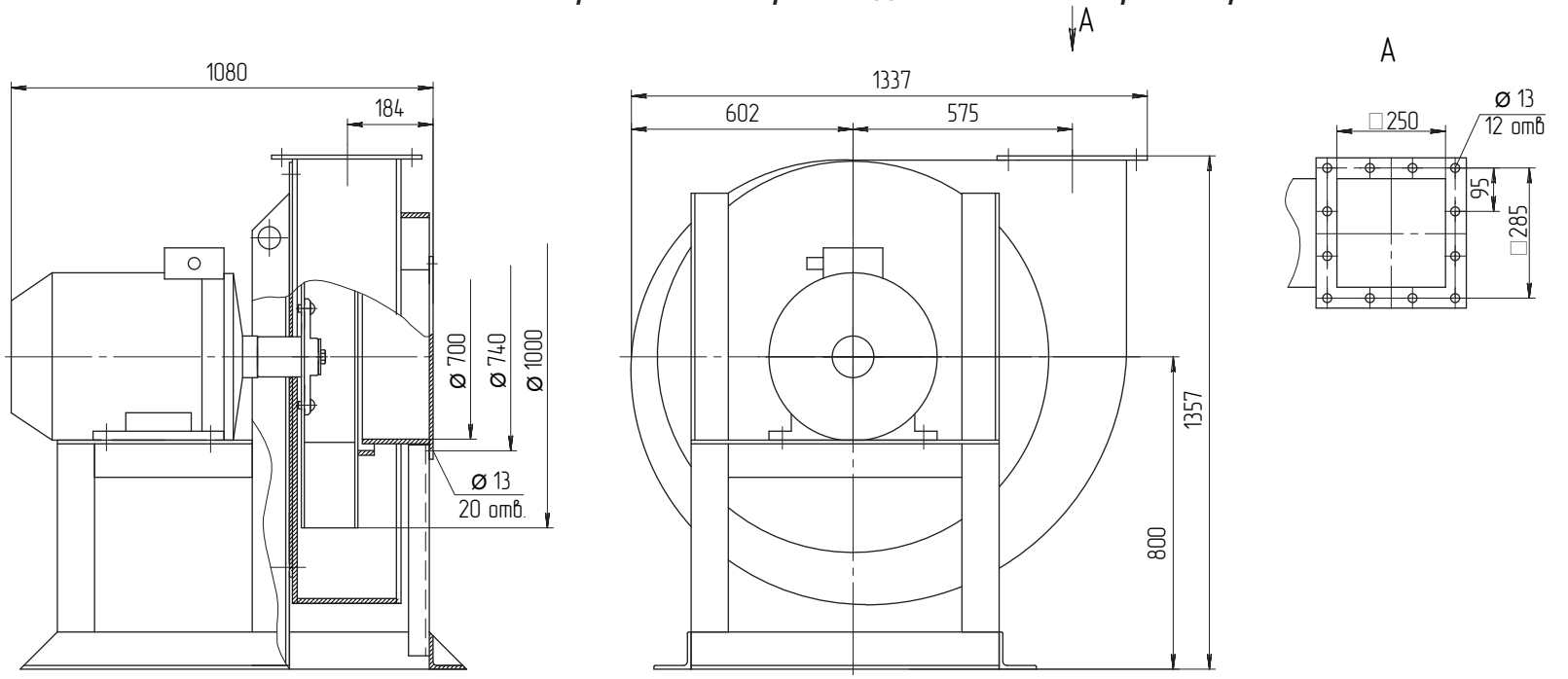

Аэродинамическая характеристика

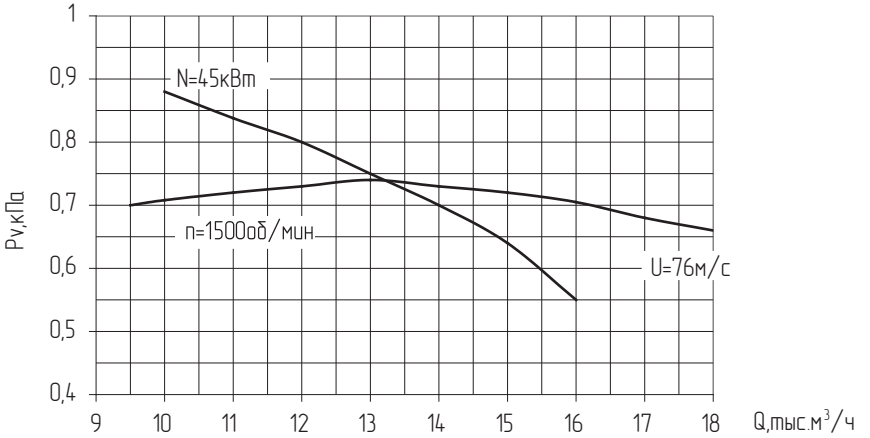

Установочные размеры

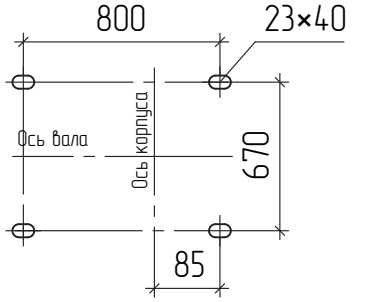

Вентилятор радиальный ВЦ 8 – 23 исп.1 высокого давления

Общие сведения:

- Высокого давления
- Одностороннего всасывания
- Корпус спиральный неповоротный
- Вперед загнутые лопатки
- Количество лопаток – 12
- Направление вращения – правое и левое

Назначение:

- Системы кондиционирования воздуха
- Системы вентиляции производственных, жилых зданий
- Другие производственные и санитарно-технические цели

Варианты изготовления:

- Общего назначения из углеродистой и оцинкованной стали по ГОСТ 5976 – 90
- Коррозионностойкие

Условия эксплуатации:

Температура окружающей среды от минус 40°С до плюс 40 °С
Умеренный климат, 2 –я и 3 –я категории размещения.
При защите двигателя от атмосферных воздействий, допускается использование вентилятора по 1 – й категории размещения.

Технические характеристики

Типоразмер вентилятора	Исполнение	Двигатель			Параметры в рабочей зоне		Номер технических условий, ГОСТов
		Типоразмер	Частота вращения, об/мин	Мощность, кВт	Производительность, тыс.м³/час	Полное давление, кПа	
ВЦ 8 – 23 №7	1	A112M4	1500	5.5	2.8 – 7	2.8 – 3.0	ГОСТ 5976-90
		A200L2	3000	45	5.8 - 14	11 - 12	

Вентилятор радиальный ВЦ 8 – 23 исп.1 высокого давления

Габаритные и присоединительные размеры

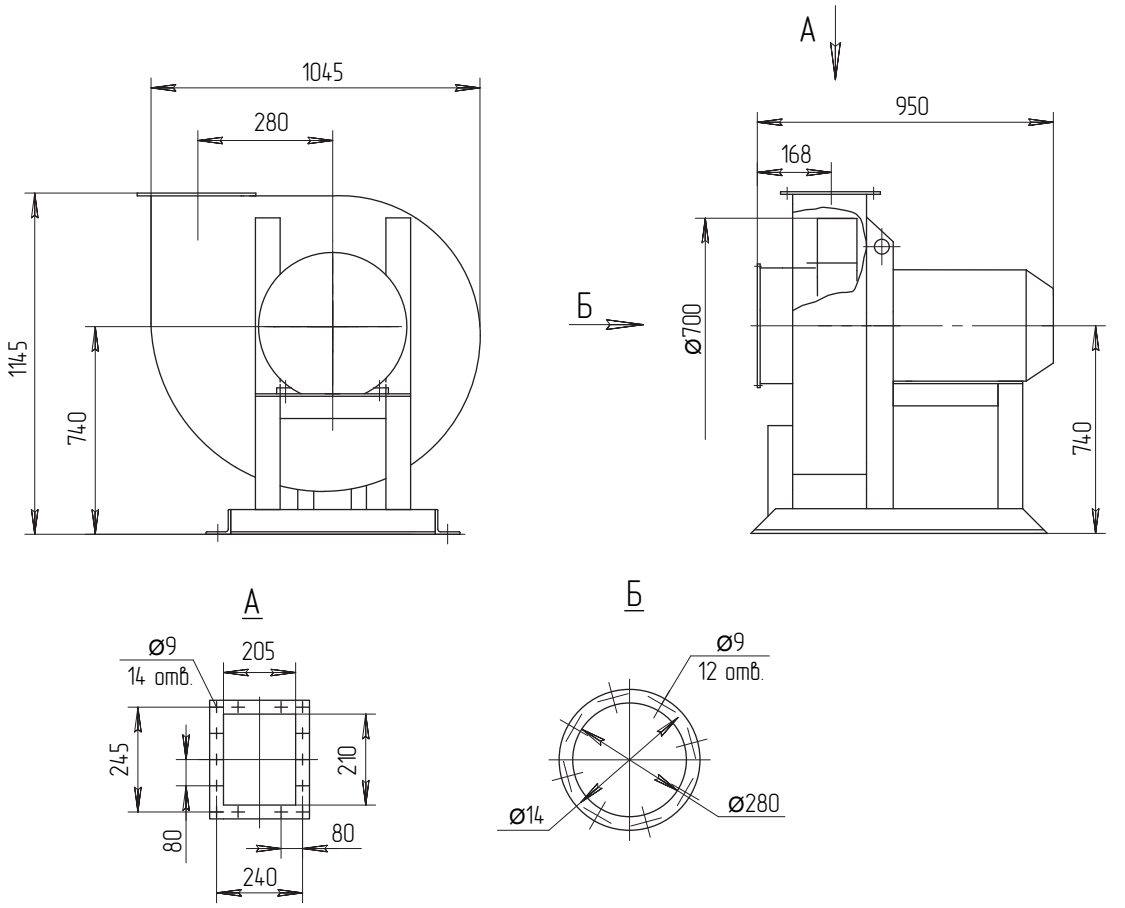

Установочные размеры

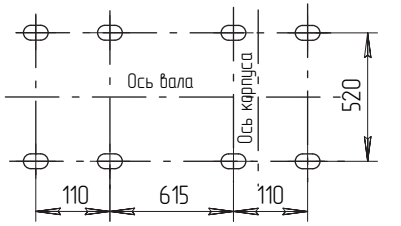

Аэродинамическая характеристика

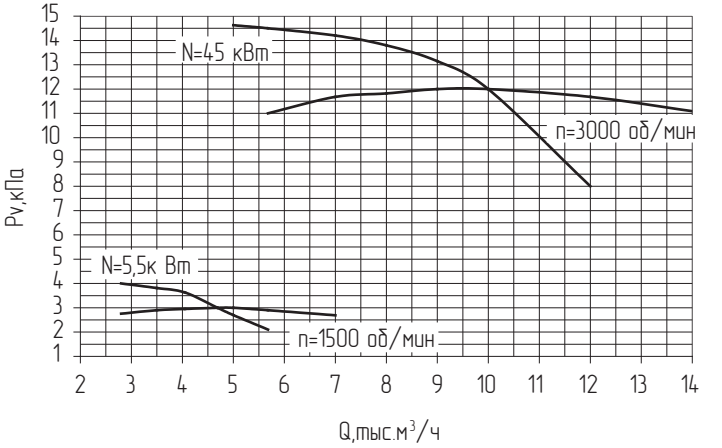

Вентиляторы радиальные ВЦ 9 – 27 исп.1 высокого давления

Общие сведения:

- Высокого давления
- Одностороннего всасывания
- Корпус спиральный поворотный
- Вперед загнутые лопатки
- Количество лопаток – 12
- Направление вращения – левое и правое

Назначение:

Стационарные системы:
- Вентиляции, кондиционирования
- Воздушного отопления
- Технологических линий

Варианты изготовления:

- Общего назначения из углеродистой стали по ГОСТ 5976 – 90
- Коррозионностойкие

Условия эксплуатации:

- Температура окружающей среды от минус 40 °С до плюс 40 °С
- Умеренный климат, 2 –я и 3 –я категории размещения.

При защите двигателя от атмосферных воздействий, допускается использование вентилятора по 1 – й категории размещения

Технические характеристики

Типоразмер вентилятора	Исполнение	Двигатель			Параметры в рабочей зоне		Номер технических условий, ГОСТов
		Типоразмер	Частота вращения, об/мин	Мощность, кВт	Производительность, тыс.м^3/час	Полное давление, кПа	
ВЦ 9 – 27 №3,15	1	АИМ80В2	3000	2,2	0,75-1,5	2,1 – 2,4	ГОСТ 5976-90
ВЦ 9 – 27 №4,6	1	А112М2	3000	7,5	2,1-3,7	4,2 – 5	ГОСТ 5976-90

Вентиляторы радиальные ВЦ 9 – 27 исп.1 высокого давления

Габаритные и присоединительные размеры

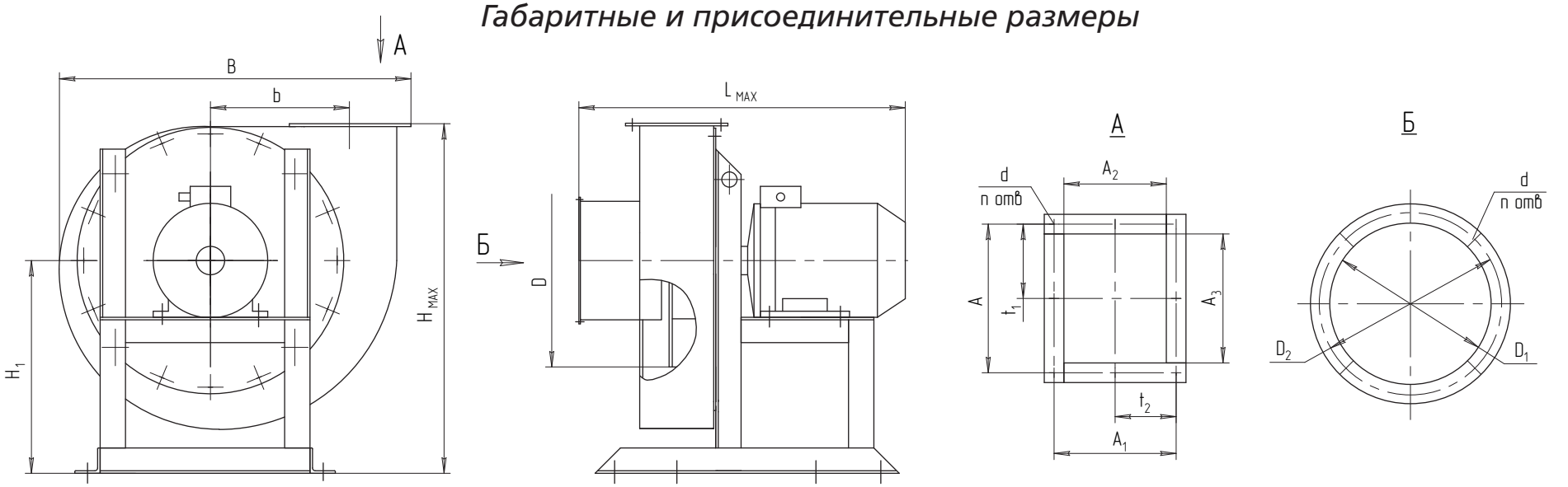

№ вентилятора	D	H_{max}	H_1	L_{max}	B	D_1	D_2	A	A_1	A_2	A_3	d	t_1	t_2	b
3,15	315	510	320	475	490	158	190	156	124	94	127	7,5	78	62	189
4,6	460	694	420	640	695	230	260	212	174	140	176	8	106	87	276

Установочные размеры

№ 3,15 № 4,6

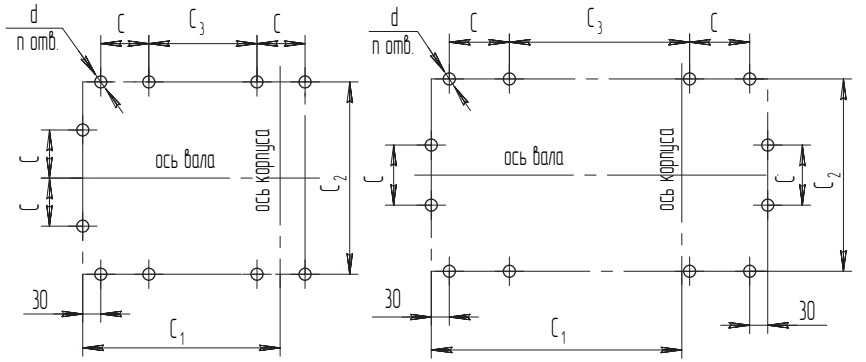

№ вентилятора	Размеры, мм				d, мм	n, mm
	C	C_1	C_2	C_3		
3,15	80	328,5	320	180	10 × 20	11
4,6	100	417	474	300	12 × 20	12

Вентиляторы радиальные ВЦ 9 – 27 исп.1 высокого давления

Аэродинамические характеристики

№ 3,15

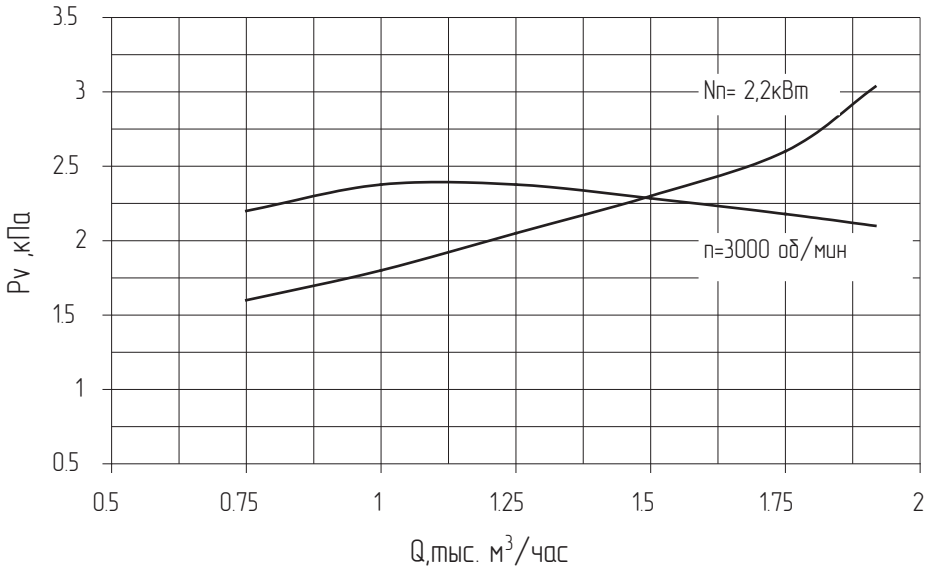

№ 4,6

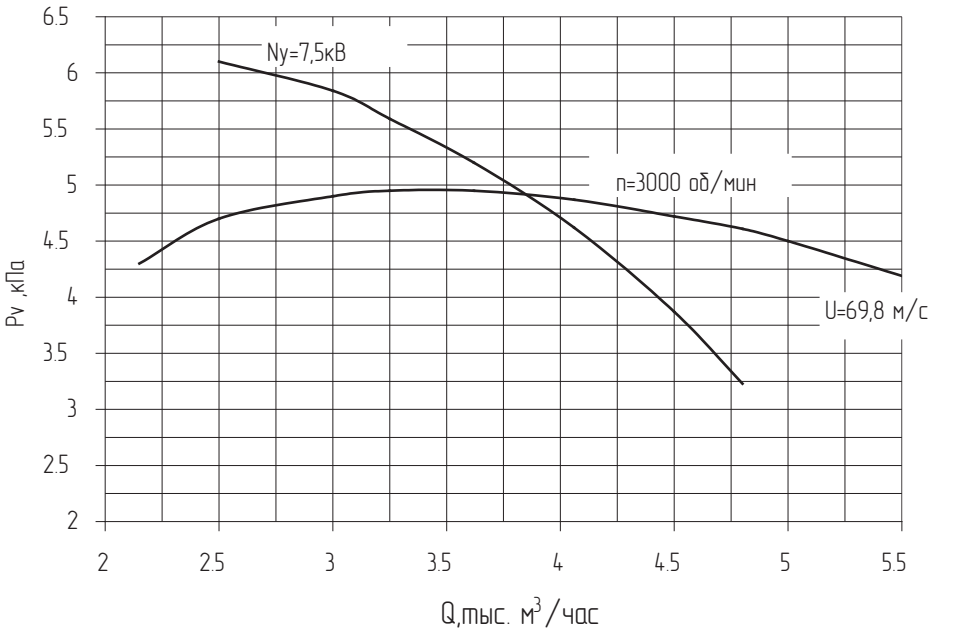

Вентиляторы радиальные ВЦ 10-28 исп. 1 высокого давления

Общие сведения:

- Высокого давления
- Одностороннего всасывания
- Корпус спиральный поворотный
- Вперед загнутые лопатки
- Количество лопаток – 12
- Направление вращения – левое и правое

Назначение:

- Система кондиционирования воздуха
- Системы вентиляции производственных, общественных и жилых зданий
- Другие производственные и санитарно-технические цели

Варианты изготовления:

- Общего назначения из углеродистой стали по ГОСТ 5976 – 90
- Коррозионностойкие

Условия эксплуатации:

- Температура окружающей среды от минус 40 °С до плюс 40 °С
- Умеренный климат, 2 –я и 3 –я категории размещения.

При защите двигателя от атмосферных воздействий, допускается использование вентилятора по 1 – й категории размещения

Технические характеристики

Типоразмер вентилятора	Исполнение	Двигатель			Параметры в рабочей зоне		Номер технических условий, ГОСТов
		Типоразмер	Частота вращения, об/мин	Мощность, кВт	Производительность, тыс.м^3/час	Полное давление, кПа	
ВЦ 10 – 28 №2,5	1	5А80А2	3000	1,5	0,52 - 1,12	1,51 - 1,7	ГОСТ 5976-90
ВЦ 10 – 28 №4	1	5А132М2	3000	11	2,2 - 4,6	4,2 - 4,55	ГОСТ 5976-90

Вентиляторы радиальные ВЦ 10-28 исп. 1 высокого давления

Габаритные и присоединительные размеры

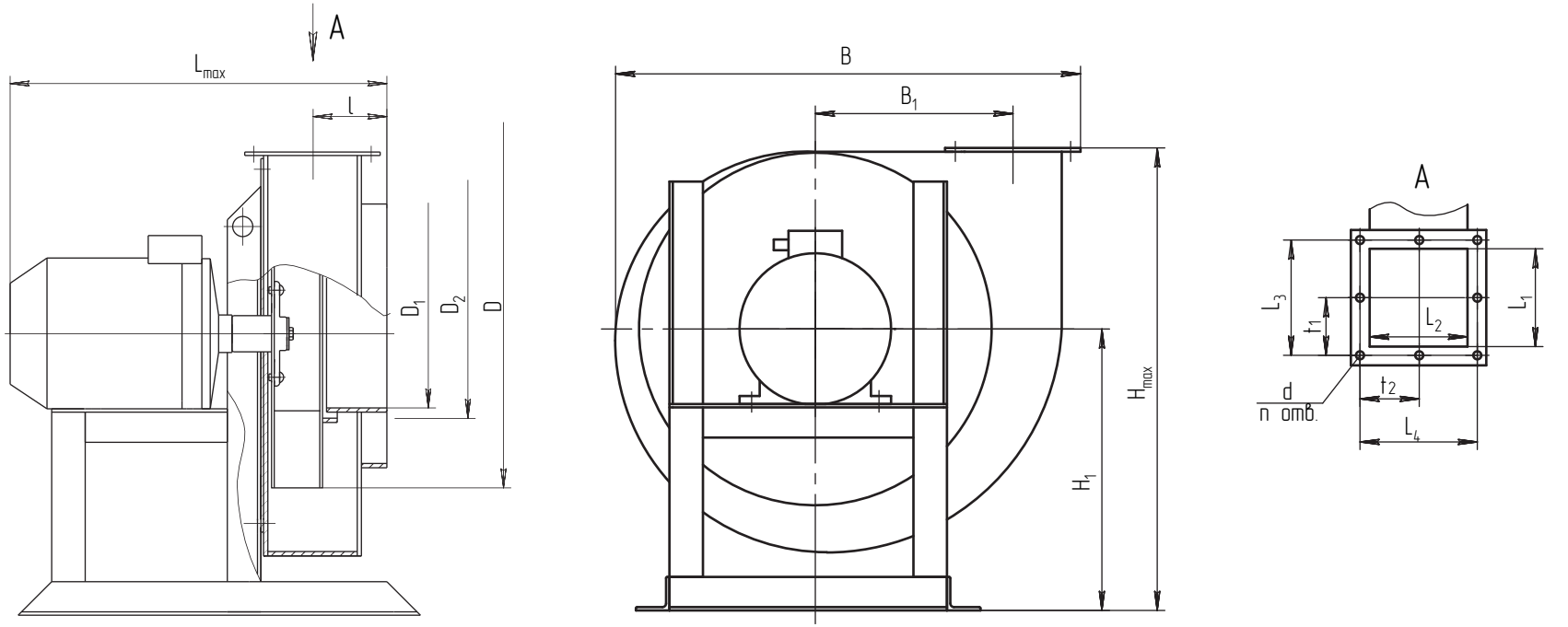

№ вентилятора	H_{max}	H_1	L_{max}	L_1	L_2	L_3	L_4	l	B	B_1	D	D_1	D_2	d	n	t_1	t_2
2,5	398	250	455	100	75	124	100	121	390	150	250	150	180	8x15	8	62	50
4	615	380	660	160	120	188	150	143	615	240	400	240	275	9x15		80	75

Вентиляторы радиальные ВЦ 10-28 исп. 1 высокого давления

Аэродинамическая характеристика

№ 2,5

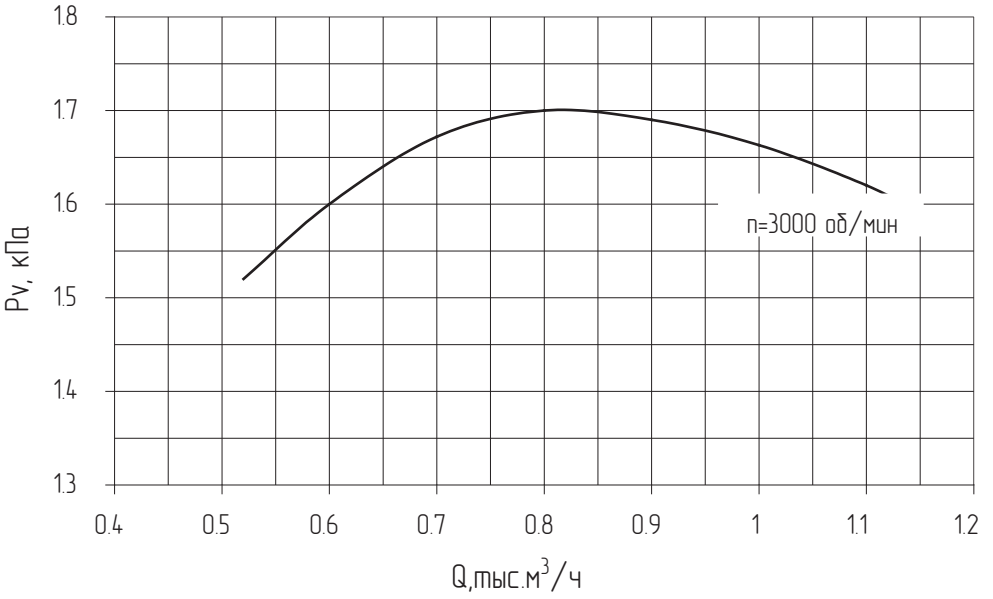

№ 4

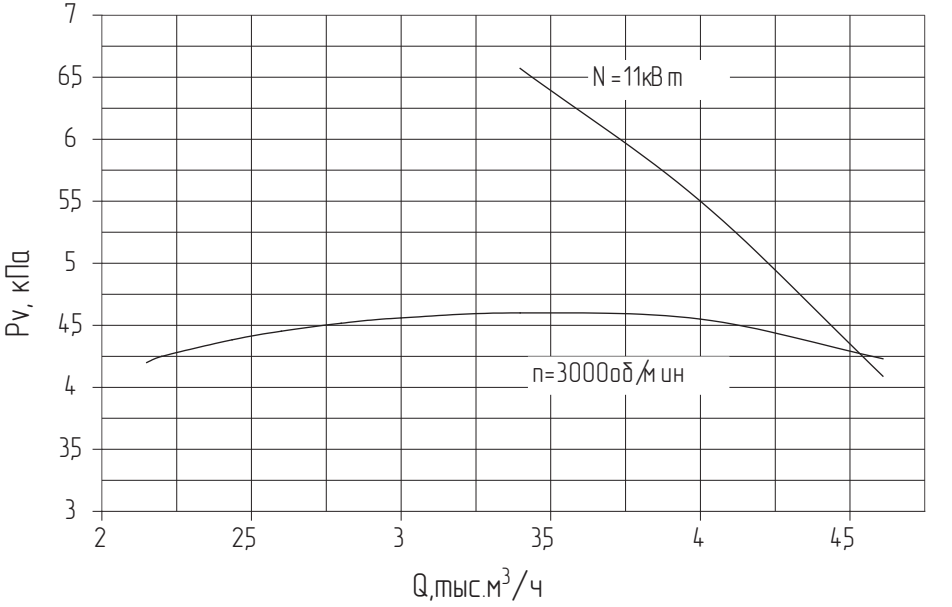

Вентиляторы радиальные ВЦ 11 – 30 исп. 1 высокого давления

Общие сведения:

- Высокого давления
- Одностороннего всасывания
- Корпус спиральный поворотный
- Вперед загнутые лопатки
- Количество лопаток – 12
- Направление вращения – левое и правое

Назначение:

- Система кондиционирования воздуха
- Системы вентиляции производственных, общественных и жилых зданий
- Другие производственные и санитарно-технические цели

Варианты изготовления:

- Общего назначения из углеродистой стали по ГОСТ 5976 – 90
- Коррозионностойкие

Условия эксплуатации:

Температура окружающей среды от минус 40 °С до плюс 40 °С
Умеренный климат, 2 –я и 3 –я категории размещения.
При защите двигателя от атмосферных воздействий, допускается использование вентилятора по 1 – й категории размещения

Технические характеристики

Типоразмер вентилятора	Исполнение	Двигатель			Параметры в рабочей зоне		Номер технических условий, ГОСТов
		Типоразмер	Частота вращения, об/мин	Мощность, кВт	Производительность, тыс.м^3/час	Полное давление, кПа	
ВЦ 11 – 30 №7,5	1	А180М4	1500	30	9,2 – 15,7	3,95 – 4,5	ГОСТ 5976-90
ВЦ 11 – 30 №8	1	А180М4	1500	30	7,4 – 13,8	4,57 – 5,0	ГОСТ 5976-90

Вентиляторы радиальные ВЦ 11 – 30 исп. 1 высокого давления

Габаритные и присоединительные размеры

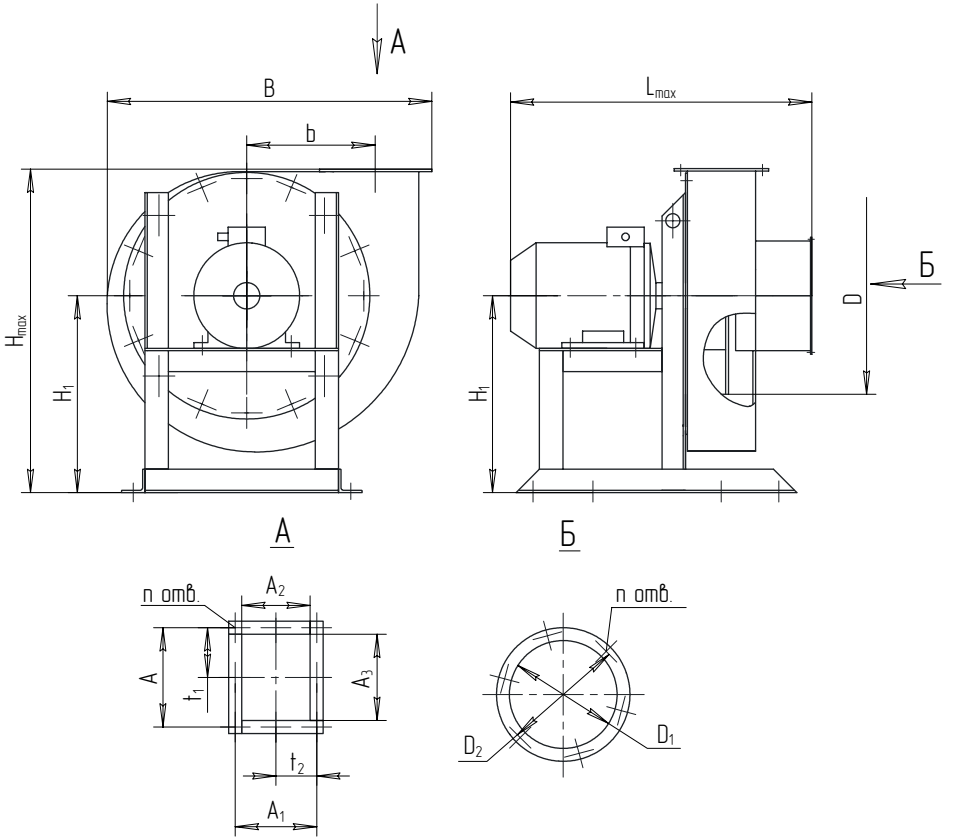

Установочные размеры

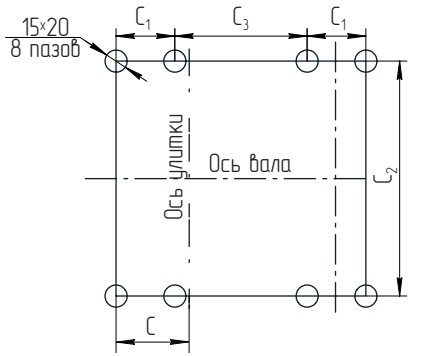

№ вентилятора	Размеры , мм			
	C	C_1	C_2	C_3
7,5	183	120	560	635
8			590	

№ вент.	D	H_{max}	H_1	L_{max}	B	D_1	D_2	A	A_1	A_2	A_3	d	t_1	t_2	b	n
7,5	750	1100	660	830	1138	450	480	334	334	300	300	9	92	92	450	12
8	800	1172	700	1040	1202	480	510	334	354	320	300	11,5	90	90	480	16

Вентиляторы радиальные ВЦ 11 – 30 исп. 1 высокого давления

Аэродинамическая характеристика

№ 7,5

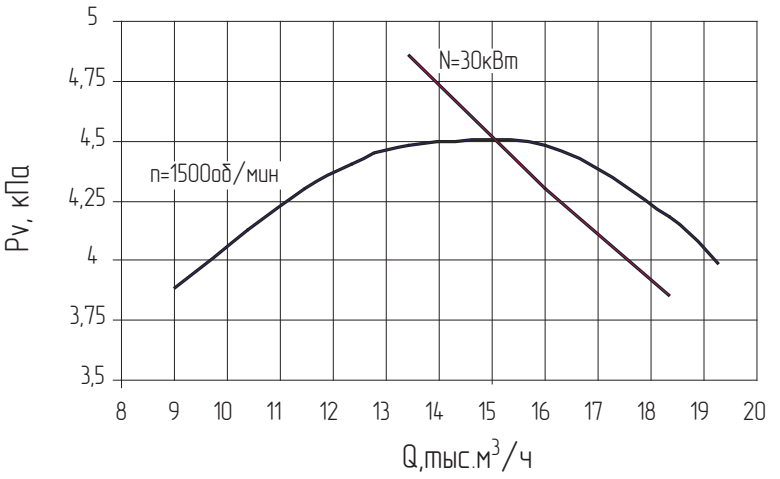

№ 8

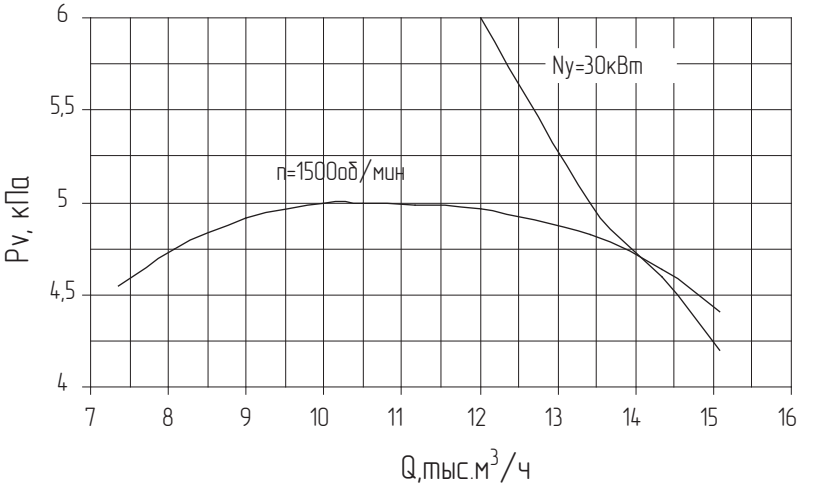

Вентилятор радиальный ВЦ 11 – 38 исп. 1 высокого давления

Общие сведения:

- Высокого давления
- Одностороннего всасывания
- Корпус спиральный неповоротный
- Количество лопаток – 32
- Направление вращения – левое и правое

Назначение:

- Системы вентиляции и кондиционирования воздуха
- Санитарно-технические и производственные цели

Варианты изготовления:

- Общего назначения из углеродистой стали по ГОСТ 5976 – 90
- Коррозионностойкие

Условия эксплуатации:

Температура окружающей среды от минус 40 °С до плюс 40 °С

Умеренный климат, 2 –я и 3 –я категории размещения.

При защите двигателя от атмосферных воздействий, допускается использование вентилятора по 1 – й категории размещения

Технические характеристики

Типоразмер вентилятора	Исполнение	Двигатель			Параметры в рабочей зоне		Номер технисеских условий, ГОСТов
		Типоразмер	Частота вращения, об/мин	Мощность, кВт	Производитель-ность, тыс. м³/час	Полное давление, кПа	
ВЦ 11- 38 № 8	1	5АМ250 S4	1500	75	22 – 35,0	4,6 – 5,0	ГОСТ 5976 - 90

Вентилятор радиальный ВЦ 11 – 38 исп. 1 высокого давления

Габаритные и присоединительные размеры

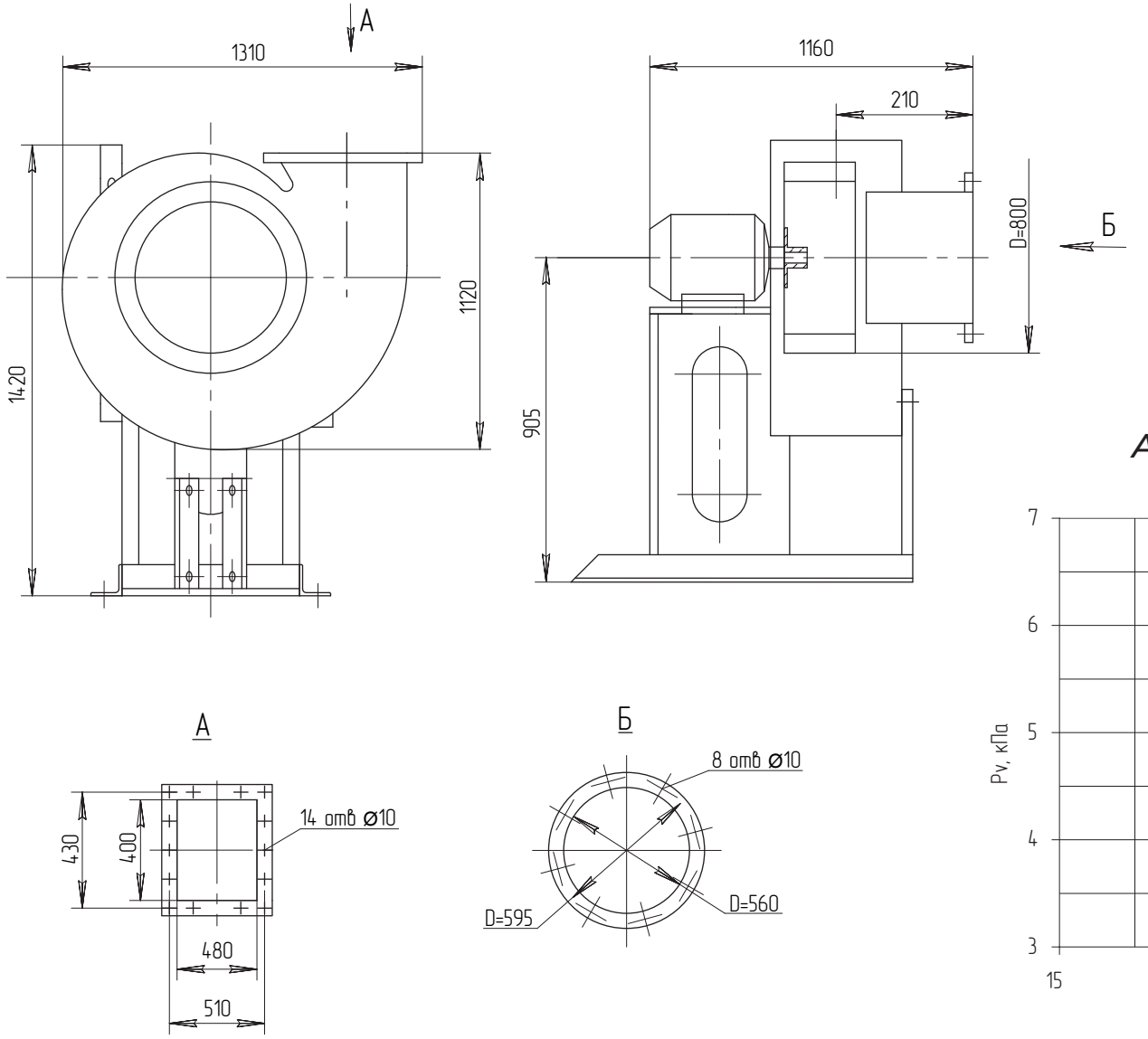

Аэродинамическая характеристика

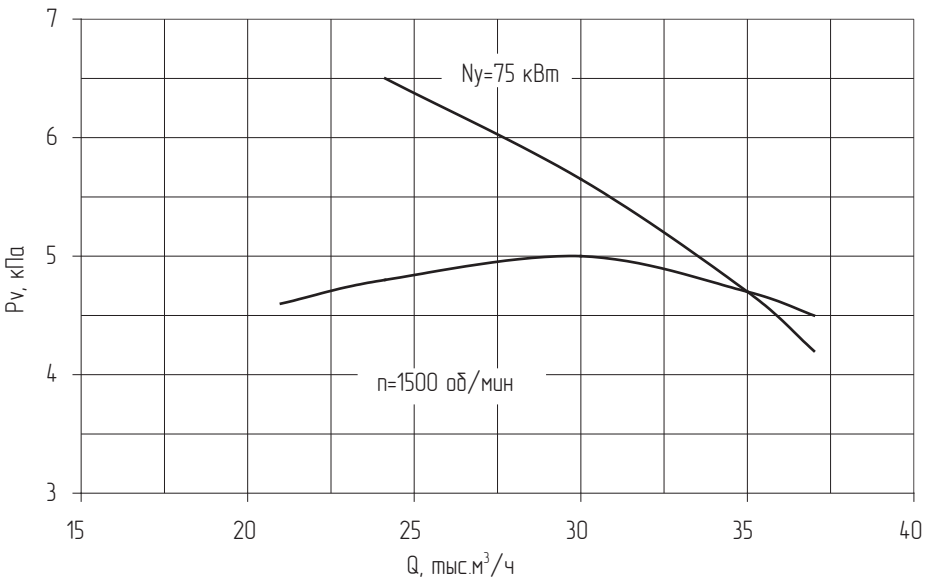

Вентиляторы радиальные пылевые ВР 120-45 (ВР 6-45) исп. 5

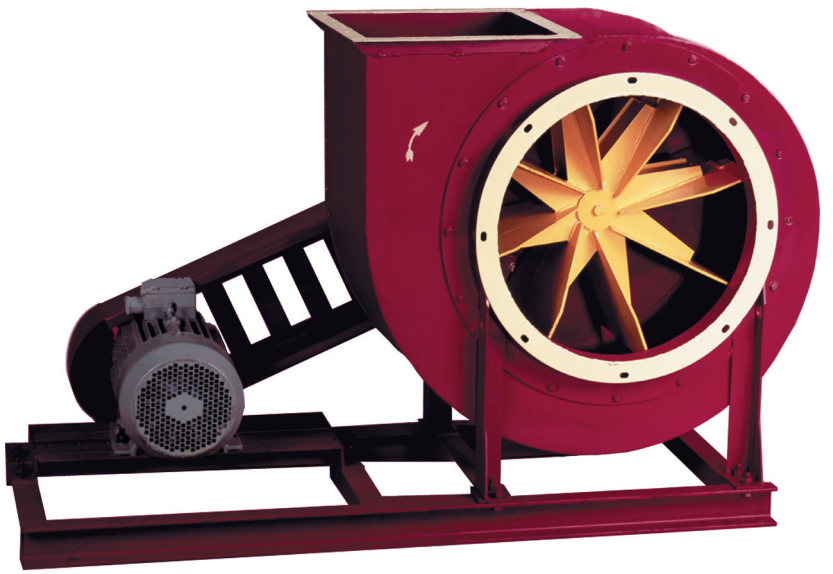

Общие сведения:

- Среднего давления
- Одностороннего всасывания
- Корпус спиральный, поворотный
- Радиальные лопатки
- Количество лопаток – 8
- Направление вращения – правое и левое

Назначение:

- Удаление древесных стружек и опилок
- Отсос металлической пыли от станков
- Системы пневмотранспорта зерна и при производстве круп
- Удаление пыли и шлаков при сварочном производстве
- Другие производственные и санитарнотехнические цели

Варианты изготовления:

- Пылевые из углеродистой стали, ТУ 4861-009-11865045-00;
- Пылевые коррозионностойкие из нержавеющей стали ТУ 4861-009-11865045-00;
- Пылевые коррозионностойкие из титановых сплавов.

Условия эксплуатации:

Температура окружающей среды от минус 40°С до плюс 40°С. (плюс 45°С для вентиляторов тропического исполнения). Умеренный климат, 2-я и 3-я категории размещения. При защите двигателя от атмосферных воздействий допускается использование вентилятора по 1-й категории размещения.

Вентиляторы радиальные пылевые ВР 120-45 (ВР 6-45) исп. 5

Габаритные и присоединительные размеры

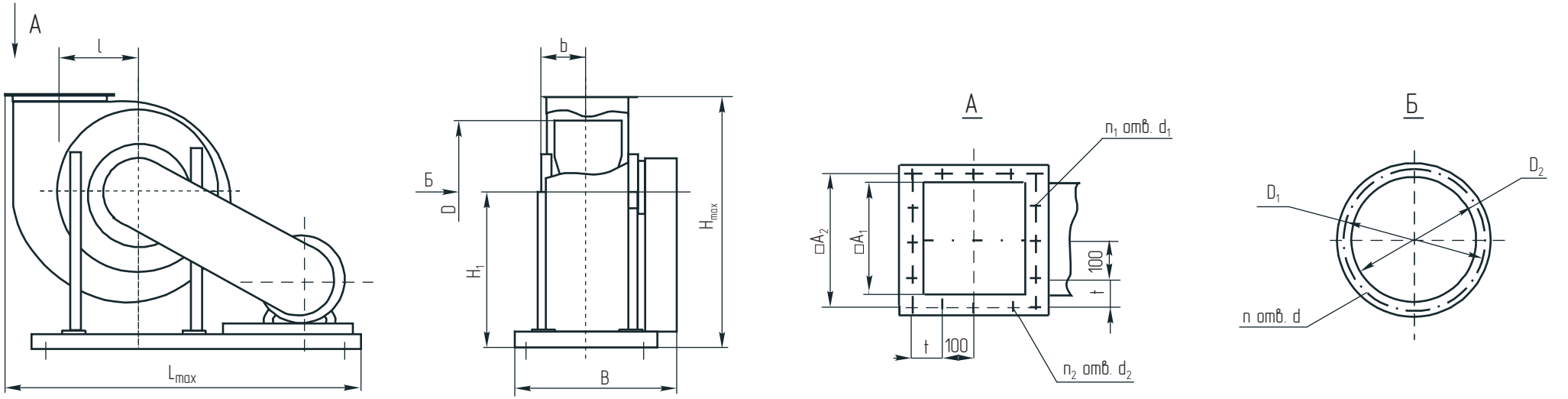

№ вентилятора	Размеры, мм																	
	D	H_{max}	H_1	L_{max}	B	D_1	D_2	A_1	A_2	t	d	d_1	d_2	n	n_1	n_2	l	b
5	500	881	500	1432	650	460	420	300	342	71	12	M8	11	8	3	13	250	200
6,3	630	988	610	1740	760	590	530	380	420	110	12	M8	11	8	3	13	322	245
8	800	1157	770	2200	985	740	675	480	526	62	14	M10	12	16	5	15	400	301

Установочные размеры

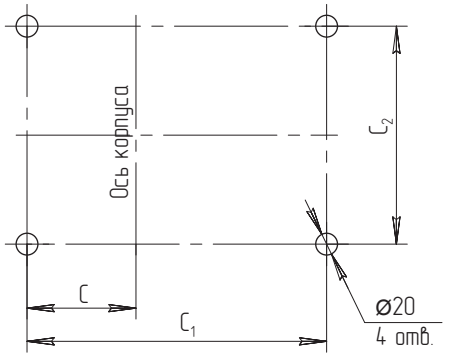

№ вентилятора	Размеры, мм		
	C	C_1	C_2
5	200	1090	456
6,3	220	1320	546
8	308	1720	1720

Вентиляторы радиальные пылевые ВР 120-45 (ВР 6-45) исп. 5

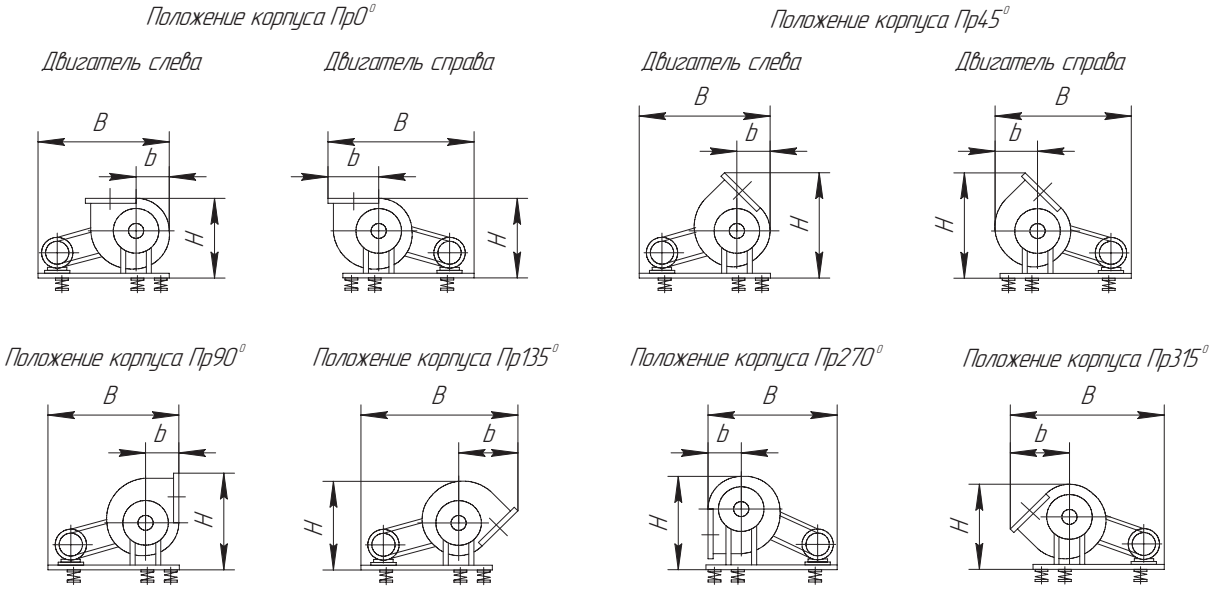

Номер вентилятора	Положение корпуса Пр 0⁰						Положение корпуса Пр 45⁰					
	Двигатель слева			Двигатель справа			Двигатель слева			Двигатель справа		
	H	b	B	H	b	B	H	b	B	H	b	B
5	800	327	1323	800	436	1432	1020	306	1302	1020	387	1383
6,3	988	424	1617	988	547	1740	1264	399	1592	1264	495	1688
8	---	---	---	1250	685	2200	1594	494	2009	---	---	---

Номер вентилятора	Положение корпуса Пр 90⁰			Положение корпуса Пр 135⁰			Положение корпуса Пр 270⁰			Положение корпуса Пр 315⁰		
	Двигатель слева			Двигатель слева			Двигатель справа			Двигатель справа		
	H	b	B	H	b	B	H	b	B	H	b	B
5	936	300	1296	887	520	1516	859	300	1296	806	520	1516
6,3	1157	378	1571	1102	654	1847	1076	378	1571	1009	654	1847
8	1455	480	1995	1387	824	2339	1361	480	1995	1264	824	2339

Вентиляторы радиальные пылевые ВР 120 - 45 (ВР 6 – 45) исп. 5

Аэродинамические характеристики

№ 5

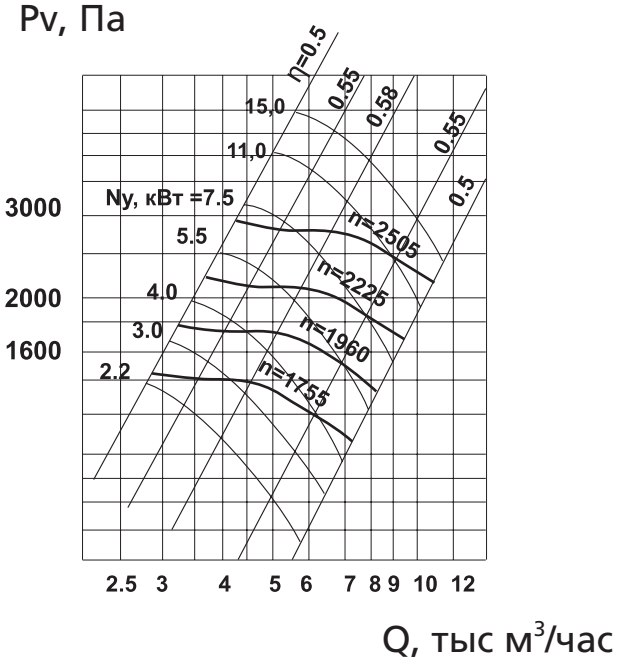

$P_{dv}=5,7\times10^{-6}\times Q^2$

№ 6,3

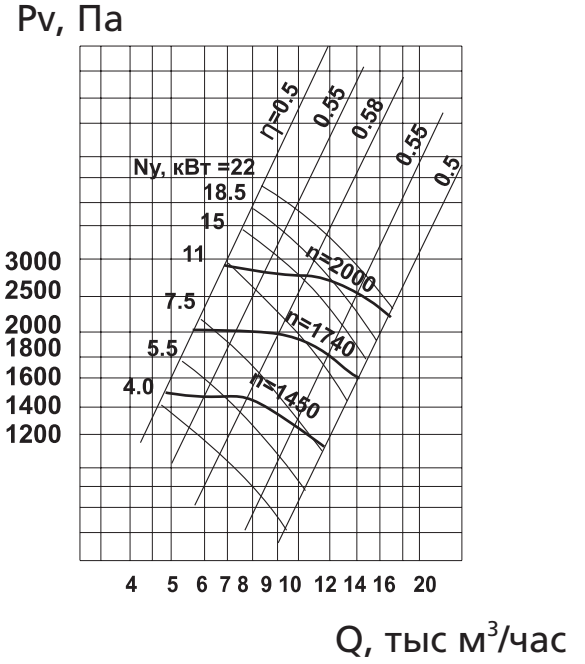

$P_{dv}=2,2\times10^{-6}\times Q^2$

№ 8

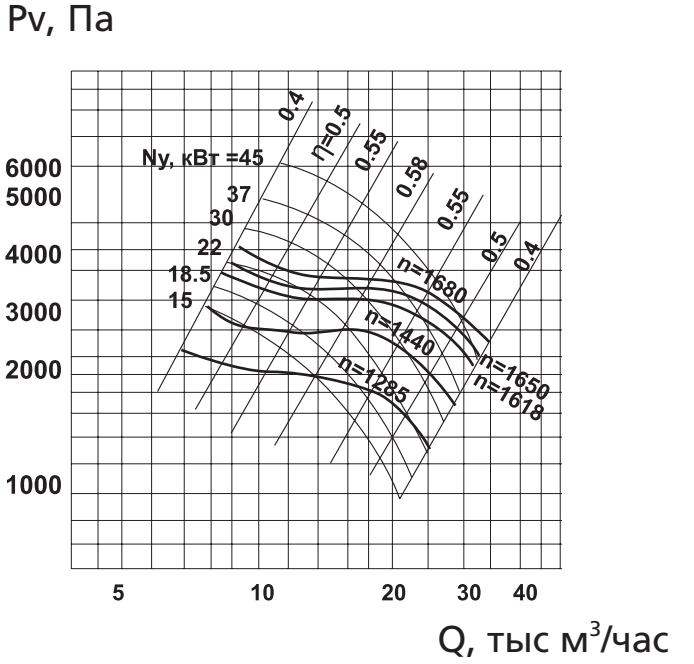

$P_{dv}=8,7\times10^{-7}\times Q^2$

Вентиляторы радиальные пылевые ВР 120 - 45 (ВР 6 – 45) исп. 5

из углеродистой стали, коррозионностойкие из нержавеющей стали (К)

Типоразмер вентилятора	Конструктивное исп.	Двигатель		Частота вращения колеса, об/мин.	Параметры в рабочей зоне		Масса вентилятора, кг	Номер технических условий
		Типоразмер	Мощность, кВт		Производительность, тыс. м³/час	Полное давление, Па		
ВР120 - 45 №5 ВР120 - 45№5К	5	АИРМ112М4 АИРМ132S4 (А132S4) АИРМ132М4 (А132М4) АИР160S4	5,5 7,5 7,5 11 11 15	1755 1960 2225 2225 2505 2505	2,7 - 7,2 3,2 - 8,0 3,6 - 7,8 3,7 - 9,5 4,2 - 9,0 4,2 - 10,2	1420 - 1050 1800 - 1380 2200 - 1900 2200 - 1750 2900 - 2400 2900 - 2200	243 264 246 277,5 254 314	ТУ 4861 - 009 - 11865045 - 00
ВР120 - 45№6,3 ВР120 - 45№6,3К	5	АИРМ132S4 АИРМ132М4 АИР160S4 АИР160S4 АИР160М4 АИР180S4	7,5 11 15 15 18,5 22	1450 1740 1740 2000 2000 2000	4,8 - 10,0 5,8 - 10,0 5,8 - 14,0 6,5 - 10,5 6,5 - 14,0 6,5 - 17,0	1480 - 1230 2100 - 1900 2100 - 1600 2900 - 2750 2900 - 2500 2900 - 2000	353 366,5 403 403 423 453	
ВР120 - 45№8 ВР120 - 45№8К	5	АИР160S4 АИР160М4 АИР180S4 (5А160М4) (А180S4) АИР180М4 А200М4 А200L4 А200М4 А200L4 А200М4 А200L4	15 18,5 22 18,5 22 30 37 45 37 45 37 45	1285 1285 1285 1440 1440 1440 1615 1615 1650 1650 1680 1680	8,2 - 13,8 8,2 - 16,0 8,2 - 23,0 9,1 - 12,0 9,1 - 16,1 9,1 - 20,0 10,2 - 15,8 10,2 - 23,0 10,8 - 20,0 10,8 - 28,0 11,5 - 18,0 11,5 - 27,0	1900 - 1800 1900 - 1700 1900 - 1300 2510 - 2490 2510 - 2480 2510 - 2200 3100 - 3000 3100 - 2700 3400 - 3100 3400 - 2600 3560 - 3480 3560 - 3000	545 567 595 565 582 615 615 655 670 685 670 685	